H-1029 Budapest
Arany János u. 9/b
info@bestofkft.hu
BestOfKft
mágneses vonzerő
magnetic attraction
Tel.: +36 1/200 2822
Fax: +36 1/398 7340
www.BestOfkft.hu

PRECÍZIÓS SATUK
RÖGZÍTÉSI TŰRÉS 0,015 - 0,003 mm

PRECISION VICES
CLAMPING TOLERANCE FROM 0,015 TO 0,003 mm

ÉTAUX DE PRÉCISION
BLOCAGE DANS LA TOLÉRANCE DE 0,015 À 0,003 mm

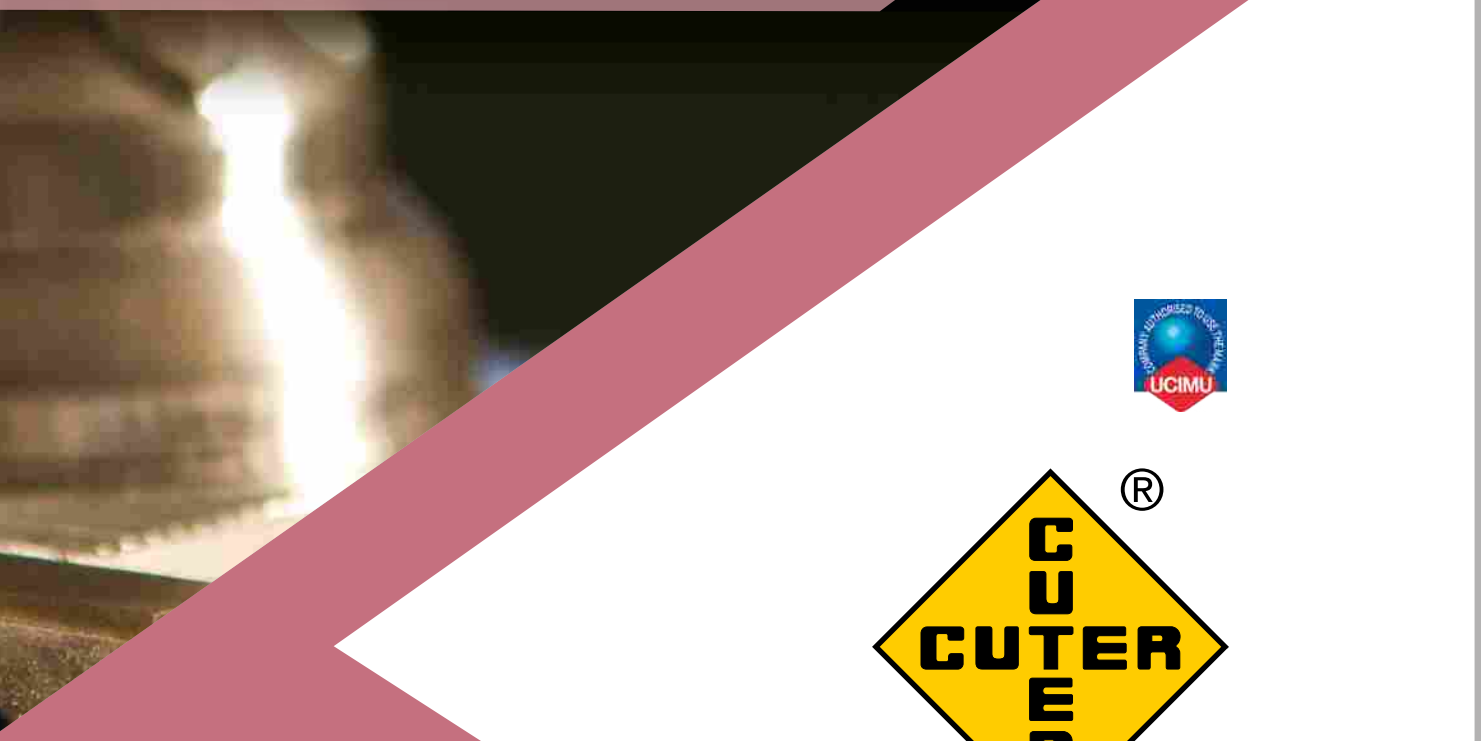

CUTER®

INDICE / INDEX

TARTALOMJEGYZÉK:

www.BestOFkft.hu

	oldal page	
Moduláris satuk és tartozékai Modular Vices and accessories Ètaux Modulaires et accessoires	5 ÷ 17	
Moduláris torony Modular cubes Cubes modulaires	18	
Moduláris hidraulikus satuk pneumatikus vezérléssel és tartozékai Hydraulic modular vices and accessories Ètaux modulaires oléopneumatiques et accessoires	19 ÷ 22	
System 3	23 ÷ 25	
System 4	26	
System 150	27	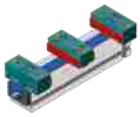
System 5A	28	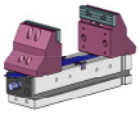
System tartozékai Accessories for System Accessoires pour System	29 ÷ 34	

	oldal page	
SC System 3 torony SC System 3 cube Cube SC System 3	35-36	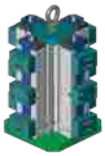
System 4 teljes torony System 4 integral cube Cube integral System 4	37-38	
Átalakító készlet Conversion kit Kit de transformation	39	
Önközpontosító satu 5 tengelyes gépre Five axix self centring vice Ètau 5 axes d'auto-centrage	40	
"Null-pont" rendszer "Zero point" "Point zéro"	41	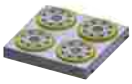
Graziella satu és tartozékai Graziella and accessories Graziella et accessoires	42-43	
Graziella színuszasztallal Graziella with simple sine bar Graziella à barre-sinus simple	44	
Graziella dupla színuszasztallal Graziella with double sine bar Graziella à barre-sinus double	44	
Színuszasztal mágnesasztallal Simple sine bar with magnetic chuck Barre-sinus simple à table magnétique	45	

INDICE / INDEX

TARTALOMJEGYZÉK:

	oldal page	
Dupla színuszasztal mágnesasztallal Double sine bar with magnetic chuck Barre-sinus double à table magnétique	45	
Színuszasztal furathálós lappal Simple sine bar with grid plate Barre-sinus simple à plaque percée	46	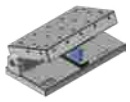
Dupla színuszasztal furathálós lappal Double sine bar with pierced plate Barre-sinus double à plaque percée	46	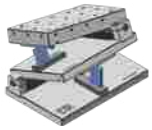
Szikraforgácsológépekre való satu és tartozékai EDM vice and accessories Électro-érosion étau et accessoires	47	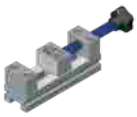
Olimpia	48	
Titánia	48	
Olimpia és Titánia tartozékai Olimpia and Titania accessories Accessoires pour Olimpia e Titania	49-50	
Hidraulikus satuk pneumatikus vezérléssel és pótalkatrészeik Hydraulic vices and spare parts Ètaux à blocage oléopneumatique et rechanges	51	

	oldal page	
Univerzális satu és tartozékai Universal vice and accessories Ètau universel et accessoires	52 ÷ 54	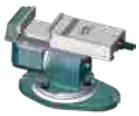
Pneumatikus satu és tartozékai Pneumatic vice and accessories Ètau pneumatique et accessoires	55-56	
Continental hidraulikus satu és tartozékai Continental hydraulic vice and accessories Ètau continental hydraulique et accessoires	57 ÷ 59	
Hasábok satukhoz Parallels for vices Cales parallèles pour étaux	60	
Mach'3	61	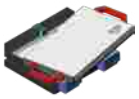
Önközpontosító satu és tartozékai Self-centering vice and accessories Étau autocentrant et accessoires	62-63	
Állítható szögű segédasztal Adjustable square Equerre orientable	64	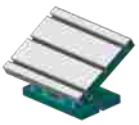

SATUK AZONOSÍTÁSA
VICE ENCODING / CODIFICATION DE L'ÉTAU

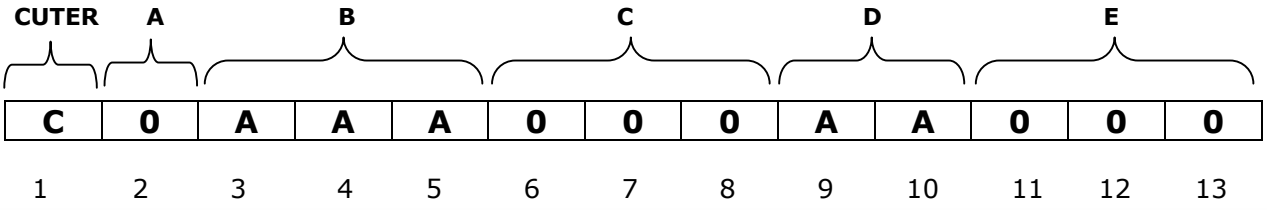

A	CSOPORT/ GROUP / GROUPE
B	DARAB RÖVIDÍTETT NEVE / PART ABBREVIATION / DÉTAIL CONCIS
C	SATU SZÉLESSÉGE VAGY DARAB MÉRETE VICE WIDTH OR PART SIZE / LARGEUR DE L'ÉTAU
D	SATU TÍPUSÁNAK AZONOSÍTÓJA PART IDENTIFICATION / REPÉRAGE DE I'ÉTAU
E	DARAB TÍPUS SORSZÁMA VAGY A MODULÁRIS SATU NYITÁSA SEQUENTIAL NR. FOR PART TYPE OR MODULE VICE JAW OPENING PROGRESSION NUMÉRIQUE SELON LE DÉTAIL OU SELON OUVERTURE DE L'ÉTAU

PÉLDA / EXAMPLE / EXEMPLE

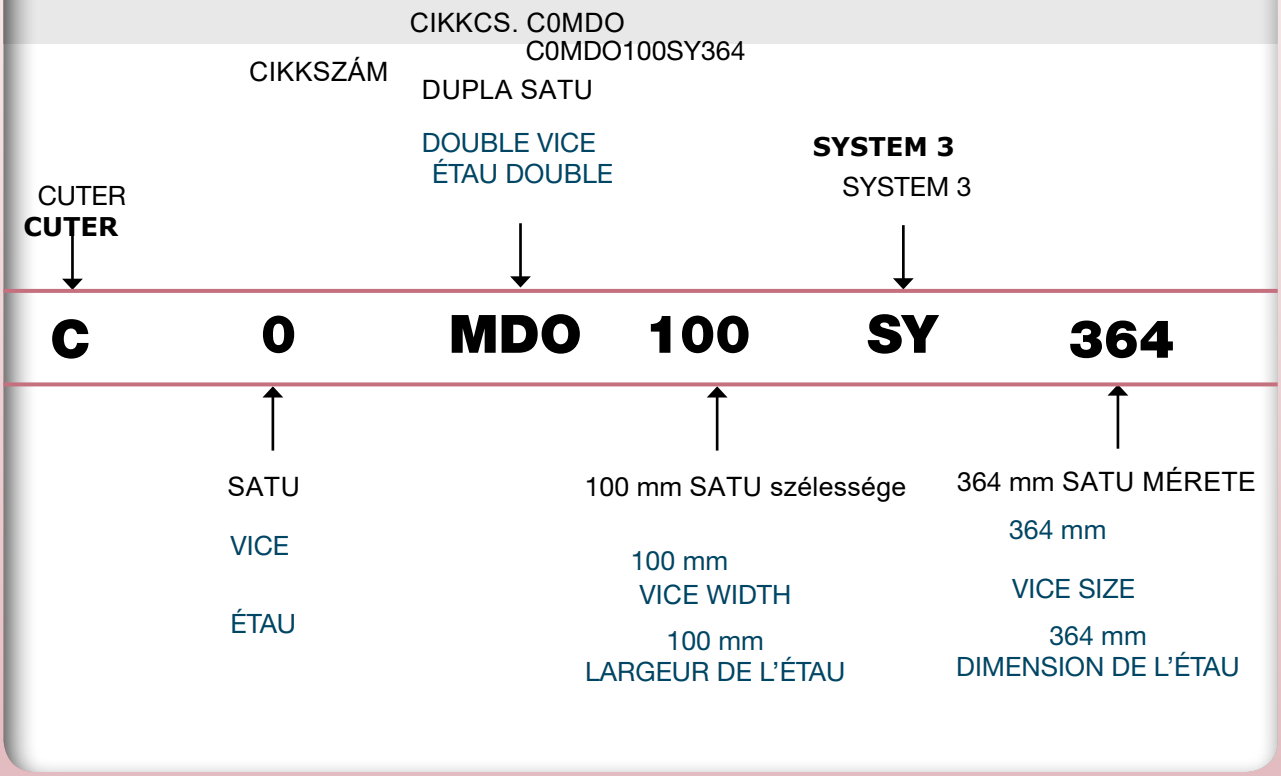

A MODULÁRIS SATUK rögzítő szemekkel (16 mm-esek, ha nincs másképpen meghatározva), L alakú karral és ütközőkkel.
A SYSTEM SATUK rögzítő szemekkel (16 mm-es, ha nincs másképpen meghatározva), L alakú karral.
MODULAR VICES are fitted with T-Bolt, socket wrench and workpiece stop.
SYSTEM VICES are fitted with T-Bolt and socket spanner.
ÉTAUX MODULAIRE est équipée du tasseaux, clé à pipe et butée de piece.
ÉTAUX SYSTEM est équipée du tasseaux et clé à pipe.

*I dati sopra riportati non sono impegnativi e a discrezione del costruttore possono essere modificati
*The data above is not binding and can be changed at the discretion of the manufacturer
*Les données susmentionnées ne sont pas contraignantes et elles peuvent être modifiées selon les indications reçues par le constructeur

MODULÁRIS SATUK
MODULAR VICES / ÉTAUX MODULAIRES

SP
MP
MS

Teljes mértékben köszörült NiCrMo acélból készült satu, keménység HRC 60÷62 tűrés 0.015.

JELLEMZŐK:

· A satutest/szánszerkezet szélesebb, mint a pofa (kivéve a 200÷250 típ.nál) rögzíthető furathálós lapokra és T hornyokba;

· A mozgópofa rendkívül hosszú vezetéken és ellenlapon fut meggátolva így a felemelkedését és oldalirányú elmozdulását;

· Menetes orsó és anya védett helyen, a mozgó pofán belül van elhelyezve, ez megelőzi a kopást és az ütközéseket;

· A mozgópofa munkadarabra való gyors ráállításának a rendszere kulcs nélküli;

“SP” rögzített pofabetétekkel
“MP” ferdesikú pofabetétekkel
“MS” vegyes, a rögzített pofa SP rögzített pofabetéttel és a mozgó-pofa ferdesikú MP pofabetéttel

Vice completely made of steel NiCrMo with hardness of HRC 60÷62, tolerance 0.015.

FEATURES:

· Body wider than jaws (except for model 200÷250); can be clamped on grid plates or on T-slots;

· Mobile jaw with very long guides and gib to prevent the jaw from lifting and skidding;

· Screw and screw nut enclosed into the jaw to protect them from impacts or wear;

· Fast traverse system to the mobile jaw with no need of keys;

Model “SP” with fixed jaws

Model “MP” with pull down jaws

Model “MS” with jaw-holder with SP fixed jaw and mobile jaw with MP pull down jaw

Ètau realisé completement en acier NiCrMo trempe et cemente a 60÷62 tolerance 0.015.

CARACTÉRISTIQUES:

· Structure du coulisseau plus large que la mors (sauf pour modèle 200÷250) avec possibilité de moulage indifféremment sur la plaque à reseau ou sur les rainures a T;

· Chariot mobile avec glissieres a lardou extremement longues pour eviter le relevement et l’inclinaison laterale du chariot;

· Vis creuse protégée dans le chariot pour eviter les chocs ou les détériorations;

· Système d’approche rapide aux pieces dans le chariot sans emploi de cle;

Modele “SP” avec mors fixes

Modele “MP” avec mors descendants

Model “MS” avec mors fixe SP et mors mobile avec mors descendante

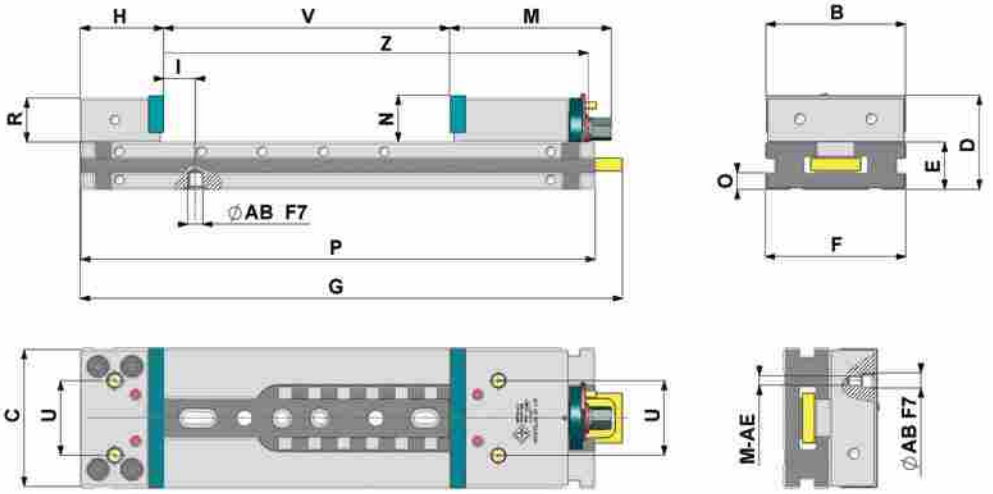

Méret Size Mesure	B	C	D	E - 0.005 -0.020	F	G	H	I 0 -0.020	M	N	O	P	R	U	V	Z	AB	M-AE	
	mm	mm	mm	mm	mm	mm	mm	mm	mm	mm	mm	mm	mm	mm	mm	mm	mm	mm	kg
125x150	124	121	80	40	125	417	80.4	33.60	164	40	15	390	38	64	155	309,6	16	12	21.5
125x250	124	121	80	40	125	517	80.4	33.60	164	40	15	490	38	64	255	409,6	16	12	25.6
150x200	149	146	100	50	150	480	89	33.60	171	50	17.5	449	47	80	205	360	16	12	34.0
150x250	149	146	100	50	150	530	89	33.60	171	50	17.5	499	47	80	255	410	16	12	37.0
150x300	149	146	100	50	150	580	89	33.60	171	50	17.5	549	47	80	305	460	16	12	38.6
150x400	149	146	100	50	150	680	89	33.60	171	50	17.5	649	47	80	405	560	16	12	45.0
150x500	149	146	100	50	150	780	89	33.60	171	50	17.5	749	47	80	505	660	16	12	51.5
175x300	174	173	118	58	175	636	106	33.60	207	60	20	603	57	100	305	497	16	12	58.5
175x400	174	173	118	58	175	736	106	33.60	207	60	20	703	57	100	405	597	16	12	65.0
175x500	174	173	118	58	175	836	106	33.60	207	60	20	803	57	100	505	697	16	12	70.5
200x300	200	193	118	58	175	636	106	33.60	207	60	20	603	57	100	305	497	16	12	61.5
200x400	200	193	118	58	175	736	106	33.60	207	60	20	703	57	100	405	597	16	12	69.0
200x500	200	193	118	58	175	836	106	33.60	207	60	20	803	57	100	505	697	16	12	75.0
250x400	250	245	138	68	195	749	135	4.60	207	70	20	738	67	100	407	603	16	12	106

*I dati sopra riportati non sono impegnativi e a discrezione del costruttore possono essere modificati
*The data above is not binding and can be changed at the discretion of the manufacturer
*Les données susmentionnées ne sont pas contraignantes et elles peuvent être modifiées selon les indications reçues par le constructeur

MODULÁRIS SATUK
MODULAR VICES / ÉTAUX MODULAIRES

CIKKCSOPORT		C0MODSP	C0MODMP	C0MODMS
CIKKSZÁM	Méret Size Mesures			
125150	125x150	•	•	•
125250	125x250	•	•	•
150200	150x200	•	•	•
150250	150x250	•	•	•
150300	150x300	•	•	•
150400	150x400	•	•	•
150500	150x500	•	•	•
175300	175x300	•	•	•
175400	175x400	•	•	•
175500	175x500	•	•	•
200300	200x300	•	•	•
200400	200x400	•	•	•
200500	200x500	•	•	•
250400	250x400	•	•	•

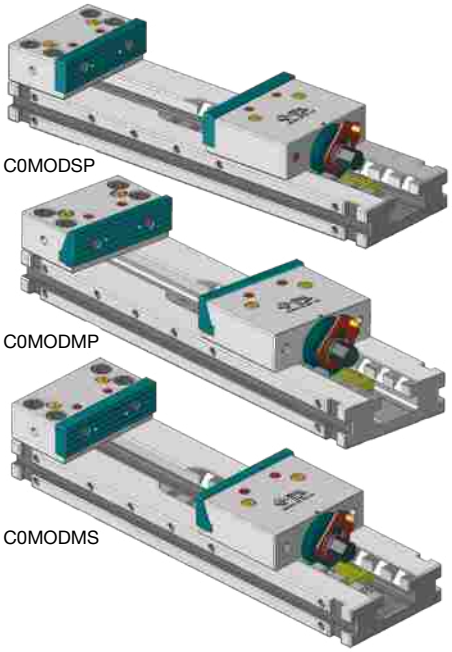

MODULÁRIS SATUK ALKATRÉSZEI
MODULAR VICE SPARE PARTS / RECHANGES POUR MODULAIRES

1 Szán alaptest / Body / Corps
2 Álló pofa/Fixed jaw / Mors fixe
3 Mozgó pofa /Mobile jaws/Mors mobile
4 Pofabetétek / Jaws / Mors
5 Megvezető lap/ Gib / Glissière
6 Menetes persely / Screw nut / Écrou
7 Csap / Pin / Goupille
8 Retesz / Clamping device Dispositif de serrage
9 Menetes orsó/ Screw / Vis de serrage
10 Tömítés / Seal / Garniture
11 Reteszcsúszka / Locking slide / Coulisse
12 Csúszka csap / Locking slide pin /
13 Csúszó alátét/ Thrust washer /
14 Seeger gyűrű /seeger ring / Anneau
15 Tájoló csapok fixed pin
16 Tájoló szemek hornyokba Slot nuts
17 Szorítókar/ wrench/ Clé
18 Oldalütköző Workpiece stop/Butée de pièce
19 Záródugó Hole plug/Piéce de fermeture

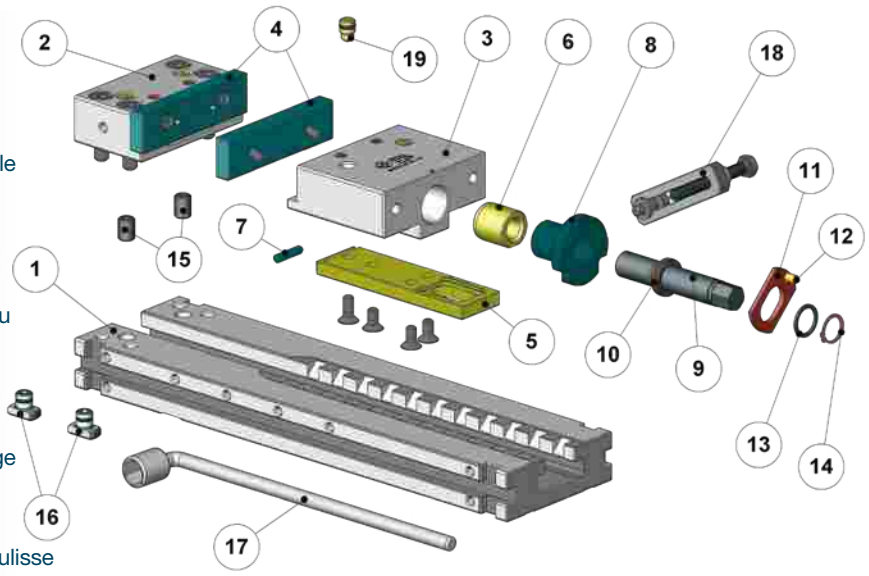

CIKKCS. C0SLI

1 Satu alaptest / Body Corps de base

CIKKSZ.	Méret Size / Mesure
125MD150	125x150
125MD250	125x250
150MD200	150x200
150MD250	150x250
150MD300	150x300
150MD400	150x400
150MD500	150x500
175MD300	175/200x300
175MD400	175/200x400
175MD500	175/200x500
195MD400	250x400

CIKKCS. C0PGN

2 Pofabetét-hordó SP – MP komplett
Fixed jaw SP – MP complete
Mors fixe SP – MP complet

CIKKSZ.	Méret Size / Mesure
125SP010	125 SP
150SP010	150 SP
175SP010	175 SP
200SP010	200 SP
250SP010	250 SP
125MP010	125 MP
150MP010	150 MP
175MP010	175 MP
200MP010	200 MP
250MP010	250 MP

*I dati sopra riportati non sono impegnativi e a discrezione del costruttore possono essere modificati
*The data above is not binding and can be changed at the discretion of the manufacturer
*Les données susmentionnées ne sont pas contraignantes et elles peuvent être modifiées selon les indications reçues par le constructeur

MODULÁRIS SATUK PÓTALKATRÉSZEI
MODULAR VICE SPARE PARTS / RECHANGES POUR MODULAIRES

CIKKCS. C0CAR

3 Mozgó pofa SP–MP completo
Mobile jaw SP–MP complete
Mors mobile SP–MP complet

CIKKSZ.	Méret Size / Mesure
125SP020	125 SP
150SP020	150 SP
175SP020	175 SP
200SP020	200 SP
250SP020	250 SP
125MP020	125 MP
150MP020	150 MP
175MP020	175 MP
200MP020	200 MP
250MP020	250 MP

CIKKCS. C0LAR

5 Megvezető lap
Gib / Glissière

CIKKSZ.	Méret Size / Mesure
125MD070	125
150MD070	150
175MD070	175/200
250MD070	250

CIKKCS. C0CHI

6 Menetes persely
Screw nut / Écrou

CIKKSZ.	Méret Size / Mesure
125MD020	125
150MD020	150
175MD020	175/200/250

CIKKCS. C0SPINA

7 Csap
Pin / Goupille

CIKKSZ.	Méret Size / Mesure
C08X28	125
C08X35	150
C08X45	175/200/250

CIKKCS. C0CON

8 Rögzítő retesz
Clamping device / Dispositif de serrage

CIKKSZ.	Méret Size / Mesure
125MD030	125
150MD030	150
175MD030	175/200
250MD030	250

CIKKCS. C0VCM

9 Szorító menetes orsó /
Screw spindle / Vis de serrage

CIKKSZ.	Méret Size / Mesure
125MD010	125
150MD010	150
175MD010	175/200/250

CIKKCS. C0TUR

10 Tömítés Packing / Garniture

CIKKSZ.	Méret Size / Mesure
125MD315	125
150MD315	150
175MD315	175/200/250

CIKKCS. C0CRS

11 Reteszcsúszka
Locking slide / Coulisse

CIKKSZ.	Méret Size / Mesure
125MD040	125
150MD040	150
175MD040	175/200
250MD040	250

CIKKCS. C0PRC

12 Csúszkacsap
Locking slide pin / Axe coulisse

CIKKSZ.	Méret Size / Mesure
125MD050	125
150MD050	150/175 200/250

CIKKCS. C0ANF

13 Alátét
Thrust washer / Rondelle de butée

CIKKSZ.	Méret Size / Mesure
125MD060	125
150MD060	150
175MD060	175/200/250

CIKKCS.C0SEEGERAL

14 Seeger gyűrű
Seeger ring / Anneau élastique

CIKKSZ.	Méret Size / Mesure
22C	125
25C	150
32C	175/200/250

CIKKCS. C0SPG

15 Tájolócsap
Fixed pin / Axe fixe

CIKKSZ.	Méret Size / Mesure
016MD010	125/150 175/200/250

CIKKCS. C0TAS

16 Tájolócsapok T horonyba
Slot nuts / Tasseaux rainure

CIKKSZ.	Méret Size / Mesure mm
012MD020	12
014MD020	14
016MD020	16
018MD020	18
020MD020	20
022MD020	22

CIKKCS. C0CHIAVE

17 Szorítókar
Wrench / Clé

CIKKSZ.	Méret Size / Mesure
19PIP	125 (19 mm)
22PIP	150 (22 mm)
27PIP	175/200/250 (27 mm)

CIKKCS. C0FER

18 Oldalütköző
Workpiece stop / Butèe de pièce

CIKKSZ.	Méret Size / Mesure
125MD080	125
150MD080	150/175 200/250

CIKKCS. C0TAP

19 Záródugó
Hole plug / Pièce de fermeture

CIKKSZ.	Méret Size / Mesure
150MD250	125/150 175/200/250

CIKKCS. C0MOL

MP pofabetéthez rugó / Spring for MP jaw Ressort pour mors MP

CIKKSZ.	Méret Size / Mesure
125MP070	125
150MP070	150/175 200/250

CIKKCS. C0GRUVCMMD

Csavar egység (Csavar + Retesz + Csúszka)
Screw set (Screw + Clamping device + Locking slide)
Groupe vis (Vis de serrage + Dispositif de serrage + Coulisse)

CIKKSZ.	Méret Size / Mesure
125	125
150	150
175	175/200
250	250

*I dati sopra riportati non sono impegnativi e a discrezione del costruttore possono essere modificati
*The data above is not binding and can be changed at the discretion of the manufacturer
*Les données susmentionnées ne sont pas contraignantes et elles peuvent être modifiées selon les indications reçues par le constructeur

MODULÁRIS SATUK TARTOZÉKAI
MODULAR VICE ACCESSORIES / ACCESSOIRES POUR MODULAIRES

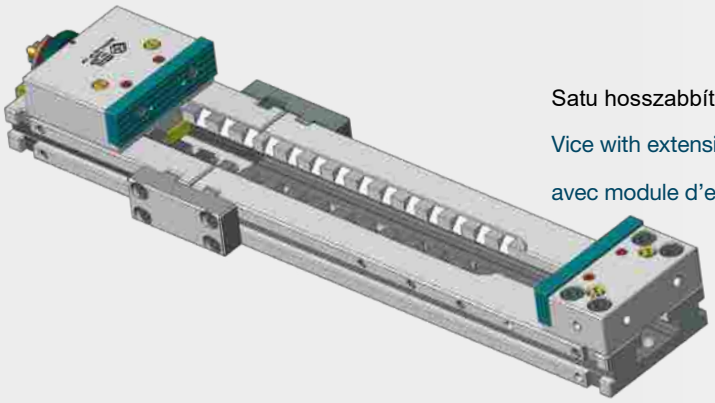

Satu hosszabbító/bővítő modullal

Vice with extension module Étau

avec module d'extension

Hosszabbító/bővítő modul mozgó és álló pofával

Extension module with mobile jaw and module with jaws

Module d'extension avec mors mobile et module avec mors

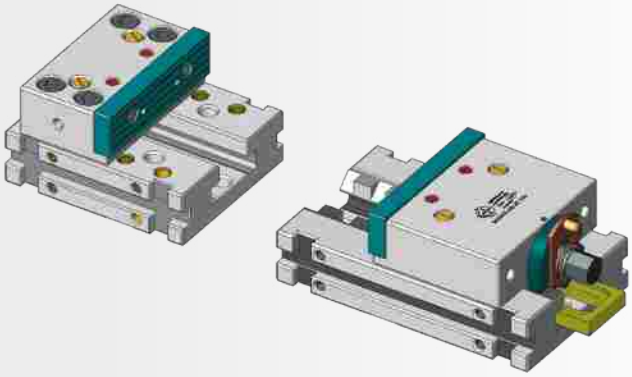

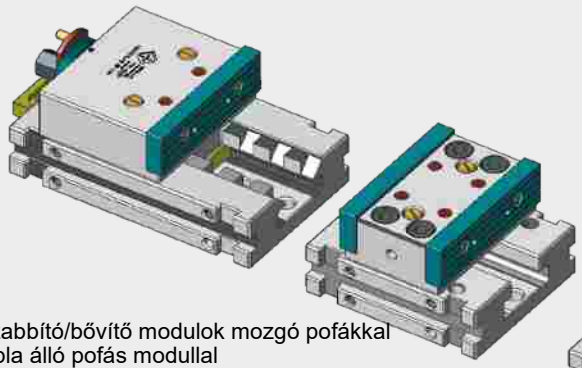

Hosszabbító/bővítő modulok mozgó pofákkal és dupla álló pofás modullal

Extension modules with mobile jaw and double module with jaws

Modules d'extension avec mors mobile et modules avec double mors

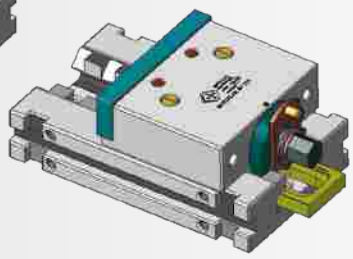

BŐVÍTŐ MODUL MOZGÓ POFÁVAL
EXTENSION MODULE WITH MOBILE JAW / MODULE D'EXTENSION AVEC MORS MOBILE

CIKKCSOPORT **C0MPC**

CIKKSZÁM	Típus Type	B	E -0.005 -0.020	F	N	AF	AG	kg
		mm	mm	mm	mm	mm		
125SP010	125 SP	124	40	125	40	55	210	11,0
150SP010	150 SP	149	50	150	50	65	245	18,6
175SP010	175 SP	174	58	175	60	120	312	31,5
200SP010	200 SP	200	58	175	60	120	312	33,0
125MP010	125 MP	124	40	125	40	55	210	11,0
150MP010	150 MP	149	50	150	50	65	245	18,6
175MP010	175 MP	174	58	175	60	120	312	31,5
200MP010	200 MP	200	58	175	60	120	312	33,0

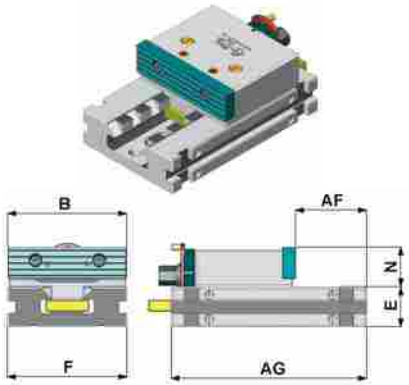

*I dati sopra riportati non sono impegnativi e a discrezione del costruttore possono essere modificati
*The data above is not binding and can be changed at the discretion of the manufacturer
*Les données susmentionnées ne sont pas contraignantes et elles peuvent être modifiées selon les indications reçues par le constructeur

MODUL ÁLLÓ POFÁVAL
MODULE WITH FIXED JAWS / MODULE AVEC MORS FIXE

CIKKSZÁM CSOPORT **C0MPS**

CIKKSZÁM	Típus Type	B	E -0.005 -0.020	F	N	AH	kg
		mm	mm	mm	mm	mm	
125SP010	125 SP	124	40	125	40	210	8,0
150SP010	150 SP	149	50	150	50	174	11,0
175SP010	175 SP	174	58	175	60	198	18,0
200SP010	200 SP	200	58	175	60	198	19,0
125MP010	125 MP	124	40	125	40	210	8,0
150MP010	150 MP	149	50	150	50	174	11,0
175MP010	175 MP	174	58	175	60	198	18,0
200MP010	200 MP	200	58	175	60	198	19,0

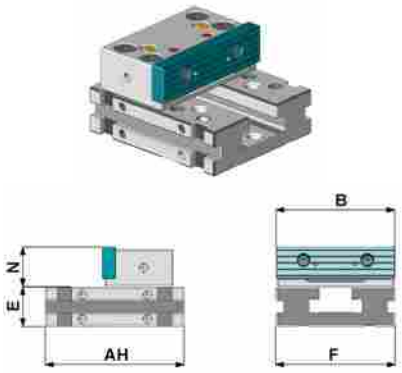

MODUL DUPLA ÁLLÓ POFÁVAL
MODULE WITH DOUBLE FIXED JAWS / MODULE AVEC DOUBLE MORS FIXE

CIKKSZÁM CSOPORT **C0MPD**

CIKKSZÁM	Típus Type	B	E -0.005 -0.020	F	N	AF	AH	AL	kg
		mm	mm	mm	mm	mm	mm	mm	
125SP010	125 SP	124	40	125	40	55	210	93	9,0
150SP010	150 SP	149	50	150	50	65	174	104	12,0
175SP010	175 SP	174	58	175	60	120	198	125	19,0
200SP010	200 SP	200	58	175	60	120	198	125	20,0
125MP010	125 MP	124	40	125	40	55	210	93	9,0
150MP010	150 MP	149	50	150	50	65	174	104	12,0
175MP010	175 MP	174	58	175	60	120	198	125	19,0
200MP010	200 MP	200	58	175	60	120	198	125	20,0

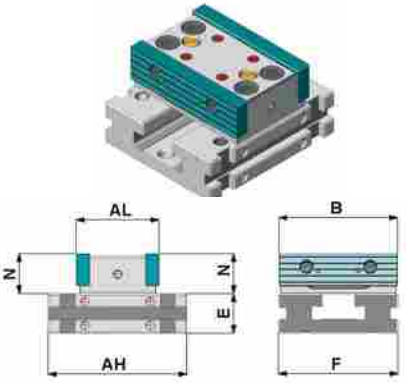

CIKKCS. **C0AGG**

Satuk és modulok közötti csatlakozó elemek
Vice and vice-module couplings
Crochets de jonction des étaux et des étaux à modules

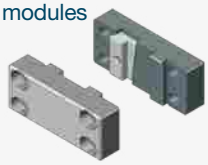

CIKKSZ.	Méret Size / Mesure
125MD010	125
150MD011	150
175MD012	175/200
250MD013	250

CIKKCS. **C0MPC**

Bővítő modulelem mozgó pofához
Extension module
Module d'extension pour mors mobile

CIKKSZ.	Méret Size / Mesure
125MD170	125
150MD170	150
175MD170	175/200

CIKKCS. **C0MPG**

Álló pofabetét tartó bővítőelem egyes/dupla
Single/double fixed jaw extension
Module d'extension pour mors simple/double

CIKKSZ.	Méret Size / Mesure
125MD160	125
150MD160	150
175MD160	175/200

CIKKCS. **C0PGD**

Dupla SP betétes álló pofa
Double fixed jaw SP
Mors fixe double SP

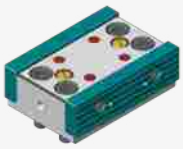

CIKKSZ.	Méret Size / Mesure
125SP010	125 SP
150SP010	150 SP
175SP010	175 SP
200SP010	200 SP

CIKKCS. **C0PGD**

Dupla MP betétes álló pofa
Double fixed jaw MP
Mors fixe double MP

CIKKSZ.	Méret Size / Mesure
125MP010	125 MP
150MP010	150 MP
175MP010	175 MP
200MP010	200 MP

*I dati sopra riportati non sono impegnativi e a discrezione del costruttore possono essere modificati
*The data above is not binding and can be changed at the discretion of the manufacturer
*Les données susmentionnées ne sont pas contraignantes et elles peuvent être modifiées selon les indications reçues par le constructeur

MODULÁRIS SATUK TARTOZÉKAI
MODULAR VICE ACCESSORIES / ACCESSOIRES POUR MODULAIRES

MODULÁRIS SATUKHOZ SZORÍTÓPOFA BETÉTEK
JAWS FOR MODULAR VICES / MORS POUR MODULAIRES

Méret Size Mesure	A	B	C	D	Ø C		Ø D		E	F
					min	max	min	max		
	mm	mm	mm	mm	mm	mm	mm	mm	mm	mm
125	4	4	30	15	13	43	6.5	20	18	22
150	5	5	34	15	15	46	6.5	20	22	28
175	5	5	45	25	19	62	11	35	27	33
200	5	5	45	25	19	62	11	35	27	33

SP

1 Normál bordázott/csíkozott SP pofabetét
SP normal grooved jaw
Mors normal strié SP

2 Sima felületű SP pofabetét
SP smooth jaw Mors lisse SP

3 SP pofabetét vállal
SP stepped jaw
Mors étagé

4 Recézett SP pofabetét
SP serrated jaw
Mors rainuré SP

5 Finom recézésű SP pofabetét
SP knurled jaw
Mors dentée SP

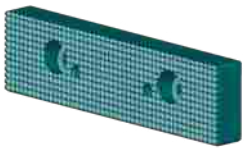

6 "V" alakú prizmás SP pofabetét hengeres munkadarabokhoz
SP "V" jaw
for cylindrical workpieces
Mors prismatique
pour corps cylindriques SP

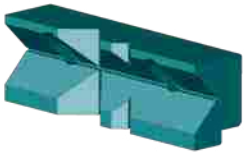

CIKKCS. COGAN

(1) Normál csíkozott SP pofabetét
SP normal grooved jaw
Mors normal strié SP

CIKKSZ.	Méret Size / Mesure
125SP030	125 SP
150SP030	150 SP
175SP030	175 SP
200SP030	200 SP
250SP030	250 SP

CIKKCS. COGAL

(2) Sima felületű SP
SP smooth jaw
Mors lisse SP

CIKKSZ.	Méret Size / Mesure
125SP050	125 SP
150SP050	150 SP
175SP050	175 SP
200SP050	200 SP
250SP050	250 SP

CIKKCS. COGAR

(3) SP pofabetét vállal
SP stepped jaw
Mors étagé SP

CIKKSZ.	Méret Size / Mesure
125SP040	125 SP
150SP040	150 SP
175SP040	175 SP
200SP040	200 SP

CIKKCS. COGAZ

(4) Recézett SP pofabetét
SP serrated jaw
Mors rainuré SP

CIKKSZ.	Méret Size / Mesure
125SP070	125 SP
150SP070	150 SP
175SP070	175 SP
200SP070	200 SP

CIKKCS. COGAD

(5) Finom recézésű SP pofabetét
SP knurled jaw
Mors denté SP

CIKKSZ.	Méret Size / Mesure
125SP080	125 SP
150SP080	150 SP
175SP080	175 SP
200SP080	200 SP

CIKKCS. COGAV

(6) "V" alakú prizmás SP pofabetét
SP "V" jaw for cylindrical workpieces
Mors prismatique pour corps cylindriques SP

CIKKSZ.	Méret Size / Mesure
125SP060	125 SP
150SP060	150 SP
175SP060	175 SP
200SP060	200 SP

*I dati sopra riportati non sono impegnativi e a discrezione del costruttore possono essere modificati
*The data above is not binding and can be changed at the discretion of the manufacturer
*Les données susmentionnées ne sont pas contraignantes et elles peuvent être modifiées selon les indications reçues par le constructeur

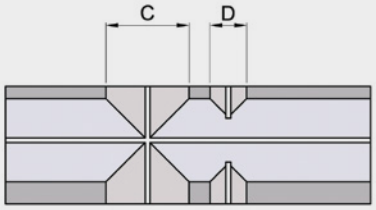

Típus / Type 6

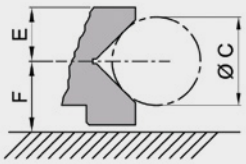

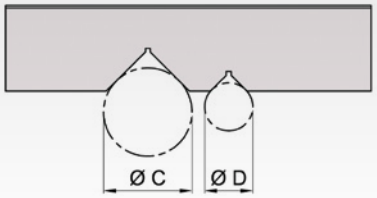

Típus / Type 3

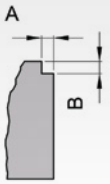

MP

1 Normál bordázott/csíkozott MP pofabetét
MP normal grooved jaw
Mors normal strié MP

2 Sima felületű MP pofabetét
MP smooth jaw
Mors lisse MP

3 MP pofabetét vállal
MP stepped jaw
Mors etagé MP

4 Recézett MP pofabetét
MP serrated jaw
Mors rainuré MP

5 Finom recézésű MP pofabetét
MP knurled jaw
Mors denté MP

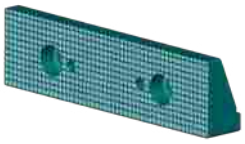

6 "V" alakú prizmás MP pofabetét hengeres munkadaraokhoz
MP "V" jaw
for cylindrical workpieces
Mors prismatique
pour corps cylindriques MP

CIKKCS. C0GAN

1 Normál bordázott MP pofabetét
MP normal grooved jaw
Mors normal strié MP

CIKKSZ.	Méret Size / Mesure
125MP030	125 MP
150MP030	150 MP
175MP030	175 MP
200MP030	200 MP
250MP030	250 MP

CIKKCS. C0GAL

2 Sima felületű MP pofabetét
MP smooth jaw
Mors lisse MP

CIKKSZ.	Méret Size / Mesure
125MP050	125 MP
150MP050	150 MP
175MP050	175 MP
200MP050	200 MP
250MP050	250 MP

CIKKCS. C0GAR

3 MP pofabetét vállal
MP stepped jaw
Mors etagé MP

CIKKSZ.	Méret Size / Mesure
125MP040	125 MP
150MP040	150 MP
175MP040	175 MP
200MP040	200 MP

CIKKCS. C0GAZ

4 Recézett MP pofabetét
MP serrated jaw
Mors rainuré MP

CIKKSZ.	Méret Size / Mesure
125MP070	125 MP
150MP070	150 MP
175MP070	175 MP
200MP070	200 MP

CIKKCS. C0GAD

5 Finom recézésű MP pofabetét
MP knurled jaw
Mors denté MP

CIKKSZ.	Méret Size / Mesure
125MP080	125 MP
150MP080	150 MP
175MP080	175 MP
200MP080	200 MP

CIKKCS. C0GAV

6 "V" alakú prizmás MP pofabetét hengeres munkadarabokhoz
MP "V" jaw for cylindrical workpieces
Mors prismatique pour corps cylindriques MP

CIKKSZ.	Méret Size / Mesure
125MP060	125 MP
150MP060	150 MP
175MP060	175 MP
200MP060	200 MP

*I dati sopra riportati non sono impegnativi e a discrezione del costruttore possono essere modificati
*The data above is not binding and can be changed at the discretion of the manufacturer
*Les données susmentionnées ne sont pas contraignantes et elles peuvent être modifiées selon les indications reçues par le constructeur

MODULÁRIS SATUK TARTOZÉKAI
MODULAR VICE ACCESSORIES / ACCESSOIRES POUR MODULAIRES

MODULÁRIS SATUK POFABETÉTEI
JAWS FOR MODULAR VICES / MORS POUR MODULAIRES

MS

1 Normál bordázott / csíkozott pofabetétek SP + MP = MS
SP + MP = MS normal grooved jaw
Mors normal strié SP + MP = MS

2 Sima felületű pofabetétek SP + MP = MS
SP + MP = MS smooth jaw
Mors lisse SP + MP = MS

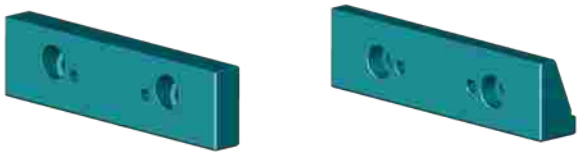

3 Pofabetétek vállal SP + MP = MS
SP + MP = MS stepped jaw
Mors etagé SP + MP = MS

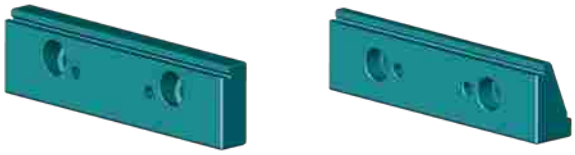

4 Recézett pofabetétek SP + MP = MS
SP + MP = MS serrated jaw
Mors rainuré SP + MP = MS

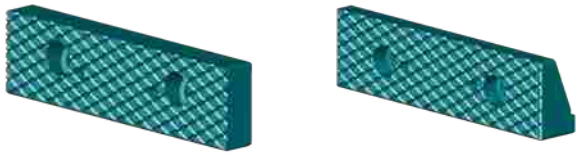

5 Finom recézésű pofabetétek SP + MP = MS
SP + MP = MS knurled jaw
Mors denté SP + MP = MS

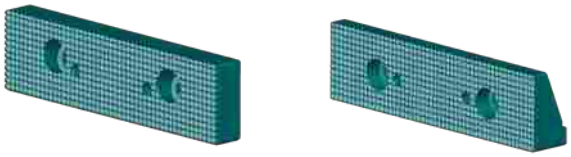

CIKKCS. C0GAN

(1) Normál bordázott/csíkozott MS pofabetét
MS normal grooved jaw
Mors normal strié MS

CIKKSZ.	Méret Size / Mesure
125MS030	125 MS
150MS030	150 MS
175MS030	175 MS
200MS030	200 MS
250MS030	250 MS

CIKKCS. C0GAL

(2) Sima felületű MS pofabetét
MS smooth jaw
Mors lisse MS

CIKKSZ.	Méret Size / Mesure
125MS050	125 MS
150MS050	150 MS
175MS050	175 MS
200MS050	200 MS
250MS050	250 MS

CIKKCS. C0GAR

(3) MS pofabetét vállal
MS stepped jaw
Mors etagé MS

CIKKSZ.	Méret Size / Mesure
125MS040	125 MS
150MS040	150 MS
175MS040	175 MS
200MS040	200 MS

CIKKCS. C0GAZ

(4) Recés MS pofabetét
MS serrated jaw
Mors rainuré MS

CIKKSZ.	Méret Size / Mesure
125MS070	125 MS
150MS070	150 MS
175MS070	175 MS
200MS070	200 MS

CIKKCS. C0GAD

(5) Finom recézésű MS pofabetét
MS knurled jaw
Mors denté MS

CIKKSZ.	Méret Size / Mesure
125MS080	125 MS
150MS080	150 MS
175MS080	175 MS
200MS080	200 MS

*I dati sopra riportati non sono impegnativi e a discrezione del costruttore possono essere modificati
*The data above is not binding and can be changed at the discretion of the manufacturer
*Les données susmentionnées ne sont pas contraignantes et elles peuvent être modifiées selon les indications reçues par le constructeur

MODULÁRIS SATUK TARTOZÉKAI
MODULAR VICE ACCESSORIES / ACCESSOIRES POUR MODULAIRES

SP - MP MODULÁRIS SATUKHOZ "IR" PÁRHUZAMOS SEGÉDLAPOK
SP - MP PARALLELS "IR" FOR MODULARS / CALES PARALLÈLES "IR" POUR MODULAIRES SP - MP

Új, szabadalmaztatott, gyorsan pozicionálható, bepattintható edzett párhuzamos rugós segédlapok rendszere. A párhuzamos betétek beillesztése a pofabetétekhez vagy azok cseréje egyszerű, gyors és pontos.

New patented system of quick-positioning hardened paralleles.
Setting up or changing parallels is easy and accurate.

Nouveau systéme breveté de cales parallèles trempées à enclenchemet rapide. Avec un systéme très simple il y à la possibilité d'enclencher les cales parallèles aux mors d'une façon précise et sûre et de les remplacer rapidement avec des autres.

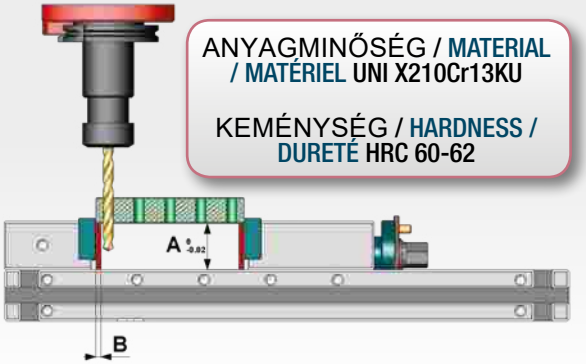

ANYAGMINŐSÉG / MATERIAL / MATÉRIEL UNI X210Cr13KU

KEMÉNYSÉG / HARDNESS / DURETÉ HRC 60-62

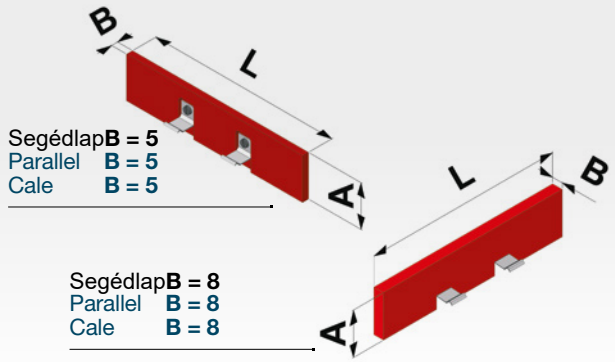

Segédlap **B = 5**
Parallel **B = 5**
Cale **B = 5**

Segédlap **B = 8**
Parallel **B = 8**
Cale **B = 8**

SEGÉDLAPOK SZÉRIA MÉRETEI / STANDARD PARALLEL MEASURES
MESURES STANDARD DES CALES PARALLÈLES

CIKKCS. C0PAR

CIKKSZ.	Méret Size / Mesure
125MD345	125 B=5
125MD295	
125MD245	
125MD348	125 B=8
125MD298	
125MD248	

CIKKCS. C0PAR

CIKKSZ.	Méret Size / Mesure
150MD445	150 B=5
150MD395	
150MD345	
150MD295	
150MD245	
150MD448	150 B=8
150MD398	
150MD348	
150MD298	
150MD248	

CIKKCS. C0PAR

CIKKSZ.	Méret Size / Mesure
175MD545	175 B=5
175MD495	
175MD445	
175MD395	
175MD345	
175MD295	
175MD548	175 B=8
175MD498	
175MD448	
175MD398	
175MD348	
175MD298	
175MD248	

CIKKCS. C0PAR

CIKKSZ.	Méret Size / Mesure
200MD545	200 B=5
200MD495	
200MD445	
200MD395	
200MD345	
200MD295	
200MD548	200 B=8
200MD498	
200MD448	
200MD398	
200MD348	
200MD298	
200MD248	

CIKKCS. C0PAR

CIKKSZ.	Méret Size / Mesure
250MD648	250 B=8
250MD598	
250MD548	
250MD498	
250MD448	
250MD398	
250MD348	
250MD298	
250MD248	

Külön igényre bármilyen típusú segédlap rendelhető.
Other parallels are available on request.
On fait tout type des exécutions spéciales sur demande.

SEGÉDLAPOK TARTOZÉKAI / SPARE PARTS FOR PARALLELS / RECHANGES POUR CALES PARALLÈLES

CIKKCS. C0MOL

Rugó segédlaphoz
Spring for parallels
Ressort pour cales parallèles

CIKKSZ.	Vastagság Thickness Épaisseur
150MD005	5 mm

CIKKCS. C0MOL

Rugó segédlaphoz
Spring for parallels
Ressort pour cales parallèles

CIKKSZ.	Vastagság Thickness Épaisseur
150MD008	8 mm

CIKKCS. C0VITE

Segédlap vastagság 5mm
rugórögzítő csavar
Screw for spring parallels thickness 5
Vis pour ressort cales parallèles épaisseur 5

CIKKSZ.	Méret Size / Mesure
C03X003	3x2,8 mm

*I dati sopra riportati non sono impegnativi e a discrezione del costruttore possono essere modificati
*The data above is not binding and can be changed at the discretion of the manufacturer
*Les données susmentionnées ne sont pas contraignantes et elles peuvent être modifiées selon les indications reçues par le constructeur

MODULÁRIS SATUK TARTOZÉKAI
MODULAR VICE ACCESSORIES / ACCESSOIRES POUR MODULAIRES

SEGÉDLAP KÉSZLET / PARALLEL SET / JEU CALES PARALLÈLES

CIKKCS. C0CAS

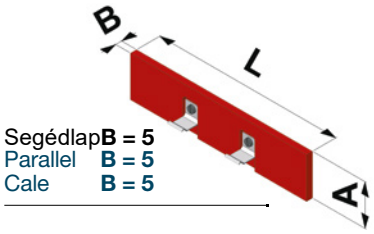

Segédlap **B = 5**
Parallel **B = 5**
Cale **B = 5**

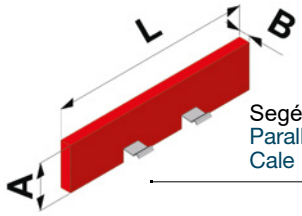

Segédlap **B = 8**
Parallel **B = 8**
Cale **B = 8**

FOR / POUR MOD. 125 Típushoz

CIKKCS. **C0CAS125MD005**

Összeállítás/tartalom Content / Composition	Típus / Type SP	A	B	L
2 Pár **2 Pairs**	C0PAR125MD345	34	5	123
	C0PAR125MD295	29	5	123

CIKKCS. **C0CAS125MD008**

Összeállítás/tartalom Content / Composition	Típus / Type SP	A	B	L
3 Coppie **3 Pairs**	C0PAR125MD348	34	8	123
	C0PAR125MD298	29	8	123
	C0PAR125MD248	24	8	123

CIKKCS. **C0CAS125MD305**

Összeállítás/tartalom Content / Composition	Típus / Type SP	A	B	L
3 Coppie **3 Pairs**	C0PAR125MD345	34	5	123
	C0PAR125MD295	29	5	123
	C0PAR125MD245	24	5	123

FOR / POUR MOD. 150 Típushoz

CIKKCS. **C0CAS150MD005**

Összeállítás/tartalom Content / Composition	Típus / Type SP	A	B	L
4 Pár **4 Pairs**	C0PAR150MD445	44	5	148
	C0PAR150MD395	39	5	148
	C0PAR150MD345	34	5	148
	C0PAR150MD295	29	5	148

CIKKCS. **C0CAS150MD008**

Összeállítás/tartalom Content / Composition	Típus / Type SP	A	B	L
5 Coppie **5 Pairs**	C0PAR150MD448	44	8	148
	C0PAR150MD398	39	8	148
	C0PAR150MD348	34	8	148
	C0PAR150MD298	29	8	148
	C0PAR150MD248	24	8	148

CIKKCS. **C0CAS150MD505**

Összeállítás/tartalom Content / Composition	Típus / Type SP	A	B	L
5 Pár **5 Pairs**	C0PAR150MD445	44	5	148
	C0PAR150MD395	39	5	148
	C0PAR150MD345	34	5	148
	C0PAR150MD295	29	5	148
	C0PAR150MD245	24	5	148

FOR / POUR MOD. 175 Típushoz

CIKKCS. **C0CAS175MD005**

Összeállítás/tartalom Content / Composition	Típus / Type SP	A	B	L
6 Pár **6 Pairs**	C0PAR175MD545	54	5	173
	C0PAR175MD495	49	5	173
	C0PAR175MD445	44	5	173
	C0PAR175MD395	39	5	173
	C0PAR175MD345	34	5	173
	C0PAR175MD295	29	5	173

CIKKCS. **C0CAS175MD008**

Összeállítás/tartalom Content / Composition	Típus / Type SP	A	B	L
7 Pár **7 Pairs**	C0PAR175MD548	54	8	173
	C0PAR175MD498	49	8	173
	C0PAR175MD448	44	8	173
	C0PAR175MD398	39	8	173
	C0PAR175MD348	34	8	173
	C0PAR175MD298	29	8	173
	C0PAR175MD248	24	8	173

FOR / POUR MOD. 200 Típushoz

CIKKCS. **C0CAS200MD005**

Összeállítás/tartalom Content / Composition	Típus / Type SP	A	B	L
6 Pár **6 Pairs**	C0PAR200MD545	54	5	198
	C0PAR200MD495	49	5	198
	C0PAR200MD445	44	5	198
	C0PAR200MD395	39	5	198
	C0PAR200MD345	34	5	198
	C0PAR200MD295	29	5	198

CIKKCS. **C0CAS200MD008**

Összeállítás/tartalom Content / Composition	Típus / Type SP	A	B	L
7 Pár **7 Pairs**	C0PAR200MD548	54	8	198
	C0PAR200MD498	49	8	198
	C0PAR200MD448	44	8	198
	C0PAR200MD398	39	8	198
	C0PAR200MD348	34	8	198
	C0PAR200MD298	29	8	198
	C0PAR200MD248	24	8	198

*I dati sopra riportati non sono impegnativi e a discrezione del costruttore possono essere modificati
*The data above is not binding and can be changed at the discretion of the manufacturer
*Les données susmentionnées ne sont pas contraignantes et elles peuvent être modifiées selon les indications reçues par le constructeur

MODULÁRIS SATUK TARTOZÉKAI
MODULAR VICE ACCESSORIES / ACCESSOIRES POUR MODULAIRES

FORGATHATÓ TALP / SWIVEL BASE / BASE TOURNANTE

Moduláris satuegység forgatható talppal

Modular unit with swivel base Étau avec base tournante

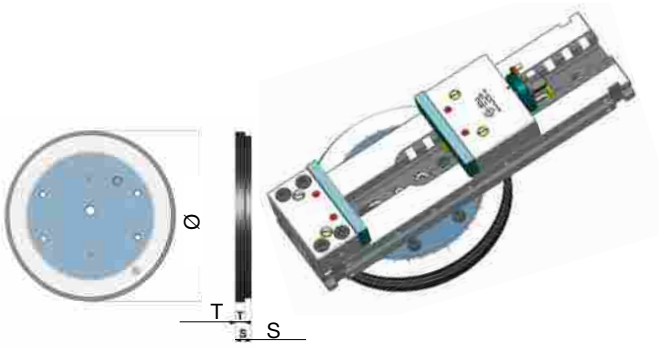

CIKKCS. C0BAS

CIKKSZ.	Méret Size Mesure	Ø mm	S mm	T mm	kg
125MD010	125	310	30	15	19,1
150MD010	150	310	29	17,5	18,6
175MD010	175/200	356	33	20	25,4

T- HORONYBA RÖGZÍTŐ SZEMEK
SLOT NUTS
TASSEAUX RAINURE

CIKKCS. C0TAS

CIKKSZ.	Ø A mm
012MD020	12
014MD020	14
016MD020	16
018MD020	18
020MD020	20
022MD020	22

HENGERES TÁJOLÓCSAPOK
CYLINDRICAL NUTS TASSEAUX
CYLINDRIQUES

CIKKCS. C0SPB

CIKKCS.	Ø A mm
012MD030	12
014MD030	14
016MD030	16
018MD030	18
020MD030	20
022MD030	22

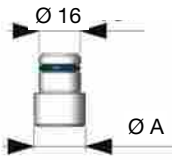

NORMÁL OLDALSÓ SZORÍTÓPOFÁK
STANDARD SIDE CLAMPS
BRIDES LATÉRALES NORMALES

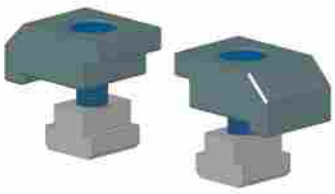

CIKKCS. C0STF

CIKKSZ.	Méret Size / Mesure
125MD000	125
150MD000	150
175MD000	175/200/250

Adja meg a gép horony méretét a kód utolsó két számjegyében.
Példa: a C0STF125MD012 megfelel 125-ös méretű Moduláris satu oldalszorítópofás rögzítésének 12 mm-es T-horonyba.

OLDALSÓ SZORÍTÓPOFÁK PUHA ANYAGÚ GÉPASZTALHOZ
SIDE CLAMPS FOR SOFT PALLET
BRIDES LATÉRALES POUR PALLET TENDRE

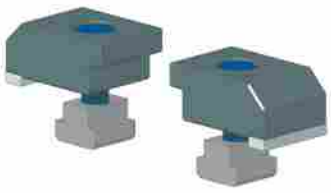

CIKKCS. C0STF

CIKKSZ.	Méret Size / Mesure
125MD100	125
150MD100	150
175MD100	175/200/250

Specify the machine's spline size in the CIKKSZ. last 2 digits.
Ex. C0STF**125**MD0**12** corresponds to a side clamp for Modular **125** slot **12** mm.

Spécifier dans les derniers 2 chiffres du CIKKSZ. la dimension de la bride de la machine.
Ex. C0STF**125**MD0**12** correspond à une bride pour Modulaire **125** rainure **12** mm.

*I dati sopra riportati non sono impegnativi e a discrezione del costruttore possono essere modificati
*The data above is not binding and can be changed at the discretion of the manufacturer
*Les données susmentionnées ne sont pas contraignantes et elles peuvent être modifiées selon les indications reçues par le constructeur

MODULÁRIS SATUK TARTOZÉKAI
MODULAR VICE ACCESSORIES / ACCESSOIRES POUR MODULAIRES

KÖZBENSŐ MOZGÓ POFA SEGÉDLAPOKKAL
INTERMEDIATE MOBILE JAW / MORS MOBILE INTERMÉDIAIRE

A közbenső pofa segítségével kényelmesen lehet használni az "IR" segédlapokat és kihasználni azok rugalmasságát, így akár különböző magasságú darabokat is rögzíteni lehet.

With the intermediate mobile jaw is possible to use the IR parallels; thanks to their flexibility it is possible to clamp pieces with different heights.

Avec la mors intermédiaire, on peut maintenant utiliser les pratiques cales PARALLÈLES “IR” et exploiter leur flexibilité en bloquant des pièces de hauteurs différentes.

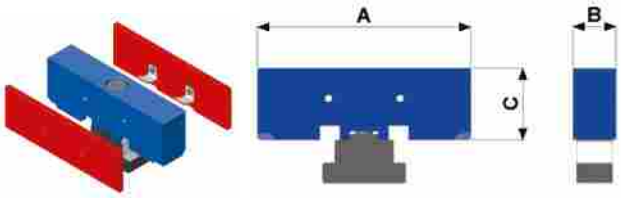

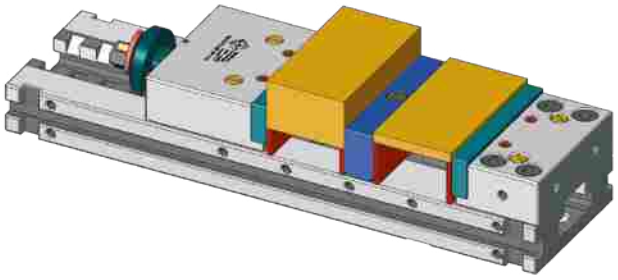

CIKKCS. C0GIR

CIKKSZ.	Típus / Type	A	B	C
125MD240	125	124	30	40
150MD240	150	149	30	50
175MD240	175	174	30	60
200MD240	200	199	30	60
250MD240	250	249	30	70

VEZETÉKEK VÉDELMÉRE
GUIDE PROTECTION
PROTECTION DES GUIDES

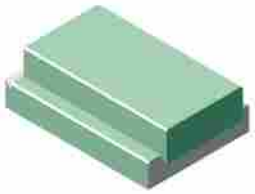

CIKKCS. C0PRT

CIKKSZ.	Típus / Type
125MD240	125
150MD240	150
175MD240	175/200

MUNKADARAB OLDALSÓ MEGÜTKÖZTETÉSÉRE
WORKPIECE SIDE STOP
BUTÉE DE PIÈCE LATÉRALE

CIKKCS. C0FER

CIKKSZ.	Típus / Type
125MD080	125
150MD080	150/175 200/250

CSUKLÓS CSAVARKULCS
UNIVERSAL SOCKET WRENCH
CLÉ À PIPE ARTICULÉE

CIKKCS. C0CHIAVE

CIKKSZ.	Típus / Type
19MDS	125
22MDS	150
27MDS	175/200/250

CSAVARKULCS FIX 90 fokos/
FIXED WRENCH / CLÉ FIXE

CIKKCS. C0CHIAVE

	Típus / Type
19PIP	125
22PIP	150
27PIP	175/200/250

*I dati sopra riportati non sono impegnativi e a discrezione del costruttore possono essere modificati
*The data above is not binding and can be changed at the discretion of the manufacturer
*Les données susmentionnées ne sont pas contraignantes et elles peuvent être modifiées selon les indications reçues par le constructeur

MODULÁRIS SATUK TARTOZÉKAI
MODULAR VICE ACCESSORIES / ACCESSOIRES POUR MODULAIRES

POFÁK NAGY NYITÁSHOZ / JAWS WITH WIDE OPENING / MORS À GRANDES OUVERTURES

Az összes moduláris satut nagy nyitású pofák alkalmazására is tervezték, melyek alkalmasak lapok rögzítésére. Ezeknek a pofáknak köszönhetően a nyitásra a satu teljes hossza felhasználható.

All modular vices are fitted for wide opening jaws for clamping plates. Thanks to these jaws it is possible to make use of the total length of the vice.

Tous les étaux modulaires sont prédisposés pour les mors à grandes ouvertures approprié au blocage de plaques. Grâce à ces mors on peut exploiter toute la longueur de l'étau.

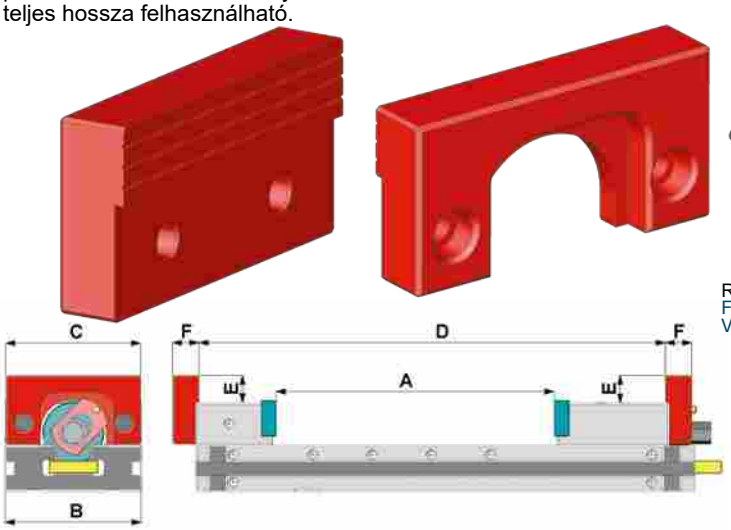

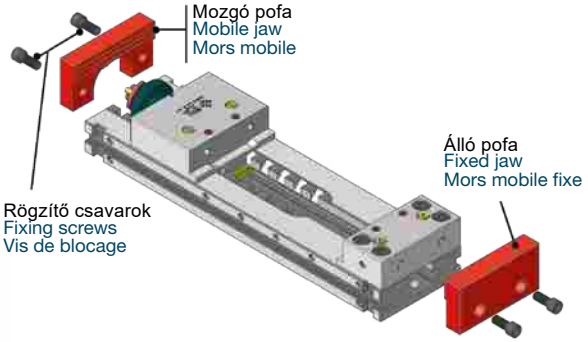

CIKKCS. C0GGA

CIKKSZ.	Típus / Type	A	B	C	D min	D max	E
		mm	mm	mm	mm	mm	mm
125MD200	125x150	155	124	123	196	349	25
	125x250	255	124	123	196	449	25
150MD200	150x200	205	149	148	208	412	30
	150x250	255	149	148	208	462	30
	150x300	305	149	148	208	512	30
	150x400	405	149	148	208	612	30
	150x500	505	149	148	208	712	30
175MD200	175x300	305	174	173	258	562	30
	175x400	405	174	173	258	662	30
	175x500	505	174	173	258	762	30
200MD200	200x300	305	200	198	258	562	30
	200x400	405	200	198	258	662	30
	200x500	505	200	198	258	762	30
250MD200	250x400	407	250	248	288	692	30

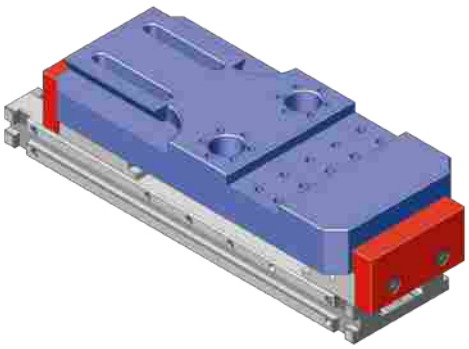

PUHA FELSŐ POFABETÉTEK (C45) / SOFT TOP-MOUNTED JAWS (C45)/SUR MORS TENDRE (C45)

Az összes moduláris satura felső pofabetétet lehet szerelni azért, hogy minden rögzítési problémát meg lehessen oldani.

All modular vices accept top-mounted jaws, in order to resolve every locking problem.

Tous nos étaux modulaires sont prédisposés pour les surmâchoires pour résoudre tout problème de blocage.

CIKKCS. C0SGT

CIKKSZ.	Méret Size / Mesure
125MD030	125 - H30
125MD040	125 - H40
125MD050	125 - H50
150MD040	150 - H40
150MD050	150 - H50
150MD060	150 - H60
175MD040	175 - H40
175MD050	175 - H50
175MD060	175 - H60
200MD040	200 - H40
200MD050	200 - H50
200MD060	200 - H60

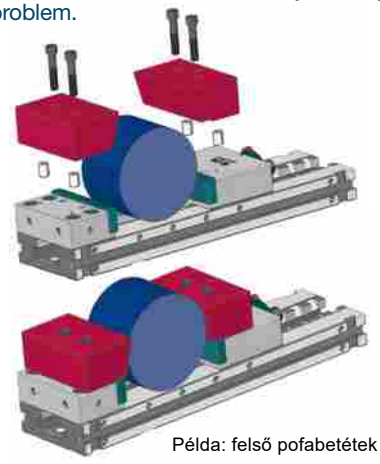

Példa: felső pofabetétek

Example of top-mounted jaws
Exemple de surmâchoires

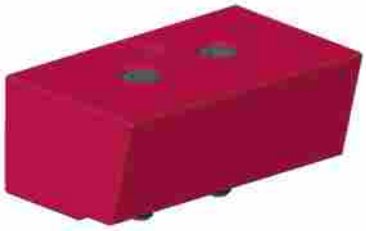

*I dati sopra riportati non sono impegnativi e a discrezione del costruttore possono essere modificati
*The data above is not binding and can be changed at the discretion of the manufacturer
*Les données susmentionnées ne sont pas contraignantes et elles peuvent être modifiées selon les indications reçues par le constructeur

MODULÁRIS TORNYOK
MODULAR CUBES / CUBE MODULAIRES

MODULÁRIS SATUKHOZ TORNYOK / MODULAR CUBES / CUBES MODULAIRES

Ezen tornyok fő jellemzője a rugalmasság és a könnyű használat, miáltal felszerelve gyártmányainkkal ideértve a System 3 satukat is, azonnal el lehet kezdeni a termelést. A talp lapot az ügyfél számára testre szabva a palettájához illesztve szállítjuk.
Szabványos méretek raktárról, a talp lapok kapcsolódnak a gép palettájához, külön igényre testre szabott talpakkal ellátott tornyokat rendelésre készítünk.

The most important features of these cubes are their flexibility and their simplicity of use. Once the vices are mounted (including System 3 vices) the cubes are ready to work. The base plate is made according to customer's request.

Standard sizes are in stock, plates can be customized.

Les principales caractéristiques de ces cubes sont la flexibilité et la facilité d'usage, il est possible da travailler tout de suite en assemblant nos étaux, y compris les étaux type System 3.
La base d'interface sur le palet peut être fournie sur mesure sur demande du client.

Mesures standard en stock, les bases sont interfacées au palet, sur demande on peut réaliser bases personnalisées.

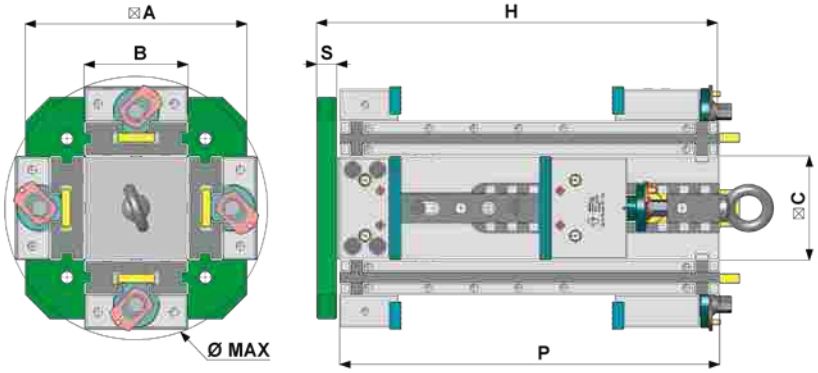

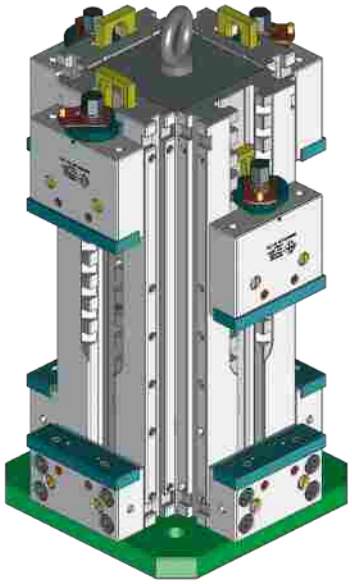

Torony Cube	Satu Vice / Étau	A	C	H	B	P	Ø max	Torony Cube	S	Talp lap Plate / Plaque	PC	Satu / Vice / Étau		PCM Össz
												N° 1 db	N° 4 db	
		mm	mm	mm	mm	mm	mm	kg	mm	kg	kg	kg		kg
125x125	MOD.125x150	280	125	390	125	390	310	43	33	18,8	62	19	76	138
	MOD.125x250			490		490		54			73	22	88	161
150x150	MOD.150x200	320	150	500	150	448,5	380	84.5	33	24,5	109	31	124	233
	MOD.150x250					498,5						33	132	241
	MOD.150x300			550		548,5		93			118	35	140	258
	MOD.150x400			650		648,5		110			135	40	160	295
175x175	MOD.175x300	400	200	600	175	603	470	183	38	45	228	54	216	444
	MOD.175x400			700		703		214			259	60	240	499
200x200	MOD.200x300	400	200	600	200	603	480	183	38	45	228	57	228	456
	MOD.200x400			700		703		214			259	64	256	515

CIKKCS. C0CMD
SP moduláris satukhoz torony
Cubes for SP Modular vices
Cubes pour Modulaires SP

CIKKSZ.	Méret Size / Mesure
SP125150	125x150
SP125250	125x250
SP150200	150x200
SP150250	150x250
SP150300	150x300
SP150400	150x400
SP175300	175x300
SP175400	175x400
SP200300	200x300
SP200400	200x400

CIKKCS. C0CMD
MP moduláris satukhoz torony
Cubes for MP Modular vices
Cubes pour Modulaires MP

CIKKSZ.	Méret Size / Mesure
MP125150	125x150
MP125250	125x250
MP150200	150x200
MP150250	150x250
MP150300	150x300
MP150400	150x400
MP175300	175x300
MP175400	175x400
MP200300	200x300
MP200400	200x400

CIKKCS.C0CMD
MS moduláris satukhoz torony
Cubes for MS Modular vices
Cubes pour Modulaires MS

CIKKSZ.	Méret Size / Mesure
MS125150	125x150
MS125250	125x250
MS150200	150x200
MS150250	150x250
MS150300	150x300
MS150400	150x400
MS175300	175x300
MS175400	175x400
MS200300	200x300
MS200400	200x400

*I dati sopra riportati non sono impegnativi e a discrezione del costruttore possono essere modificati
*The data above is not binding and can be changed at the discretion of the manufacturer
*Les données susmentionnées ne sont pas contraignantes et elles peuvent être modifiées selon les indications reçues par le constructeur

HIDRO-PNEUMATIKUS MODULÁRIS SATUK
HYDRAULIC MODULAR VICES / ÉTAUX MODULAIRES OLÉOPNEUMATIQUES

MODULÁRIS SATUK 6 mm LÖKETŰ HIDRAULIKA MUNKAHENGERREL hidraulika tápegységgel
MODULAR VICE WITH HYDRAULIC CYLINDER STROKE 6 mm supplied with control unit ÉTAU
MODULAIRE À CYLINDRE OLEOPNEUMATIQUE COURSE 6 mm fourni avec centrale

A hidro-pneumatikus munkahenger alkalmazható 150, 175, 200 méretű moduláris satuknál. A 150-es moduláris satu esetén a vezérlőegység legfeljebb 6 db satut képes egyidejűleg vagy külön-külön vezérelni, míg a 175/200-as verziók esetében legfeljebb 5 db satut.

The hydraulic cylinder can be mounted on the modular vices 150, 175, 200. For the modular vice: 150 the hydraulic control unit can drive up to 6 vices at the same time or individually, for the 175 and 200 versions up to 5 vices.

Le cylindre oléopneumatique peut être assemblé aux étaux modulaires 150, 175, 200. Pour l'étau modulaire 150 la centrale oléopneumatique peut commander jusqu'à 6 étaux en même temps ou singulièrement, pour les types 175 et 200 jusqu'à 5 étaux.

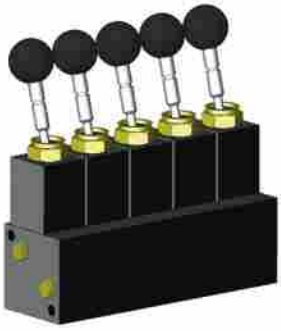

5 db satu vezérlésére szolgáló karok
Levers to drive 5 vices / Leviers pour commander 5 étaux

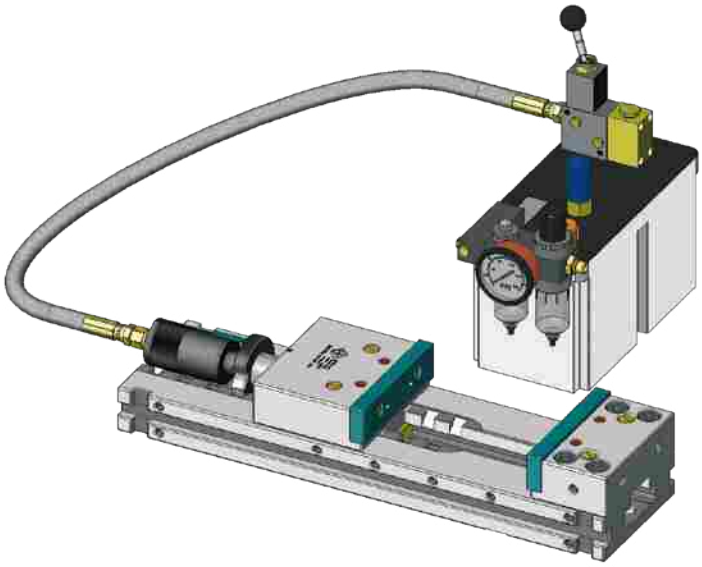

A satu többféle módon vezérelhető:
- Kézi karos vezérléssel
- Pneumatikus vezérléssel
- Pneumatikus karos vezérléssel
- Elektromos vezérléssel

Komplett hidro-pneumatikus táp- és FRL egységgel, vezérléssel és 1,5 m hosszú nagy nyomású tömlővel (400 bar üzemi nyomás) kerül leszállításra.

The vice can be driven in different ways:
· hand lever drive
· pneumatic drive
· lever pneumatic drive
· electric drive

It is supplied with hydraulic control unit and FRL unit, command, 1.5 m high-pressure pipe (working pressure 400 bar).

L'étau peut être commandé par plusieurs moyens:
· commande à levier manuelle
· commande pneumatique
· commande à levier pneumatique
· commande electrique

Il est fourni complet de centrale oléopneumatique, ensemble FRL commande et tube de haute pression de 1.5 m (pression de travaille 400 bar).

SŰRÍTETT LEVEGŐ NYOMÁS ÉS HOZZÁTARTOZÓ RÖGZÍTŐ ERŐ DIAGRAM
CHARTS OF AIR PRESSURE AND RELATIVE CLAMPING POWER TABLEAUX DE PRESSIONS DE L'AIR ET RELATIVE FORCE DE BLOCAGE

MODULAR 150 MIN.NYOMÁS 2 BAR
MODULAR 150 MINIMUM PRESSURE 2 BAR
MODULAIRE 150 PRESSION MINIMUM 2 BAR

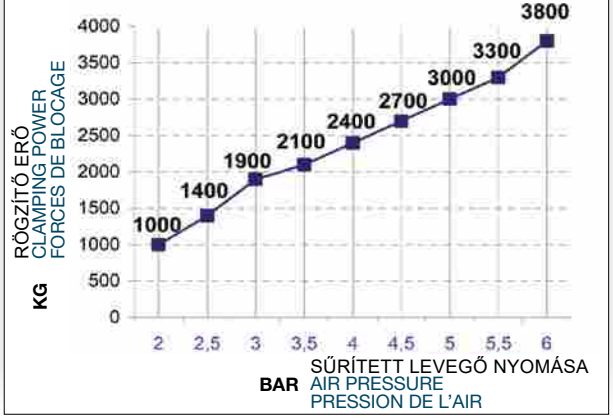

MODULAR 175/200 MIN. NYOMÁS 1,5 BAR
MODULAR 175/200 MINIMUM PRESSURE 1.5 BAR
MODULAIRE 175/200 PRESSION MINIMUM 1.5 BAR

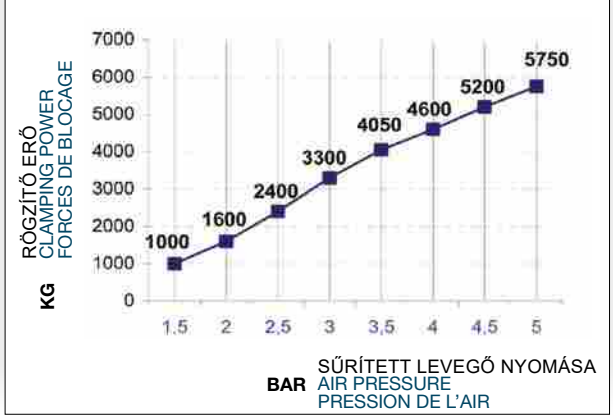

*I dati sopra riportati non sono impegnativi e a discrezione del costruttore possono essere modificati
*The data above is not binding and can be changed at the discretion of the manufacturer
*Les données susmentionnées ne sont pas contraignantes et elles peuvent être modifiées selon les indications reçues par le constructeur

HIDRO-PNEUMATIKUS MODULÁRIS SATUK
HYDRAULIC MODULAR VICES / ÉTAUX MODULAIRES OLÉOPNEUMATIQUES

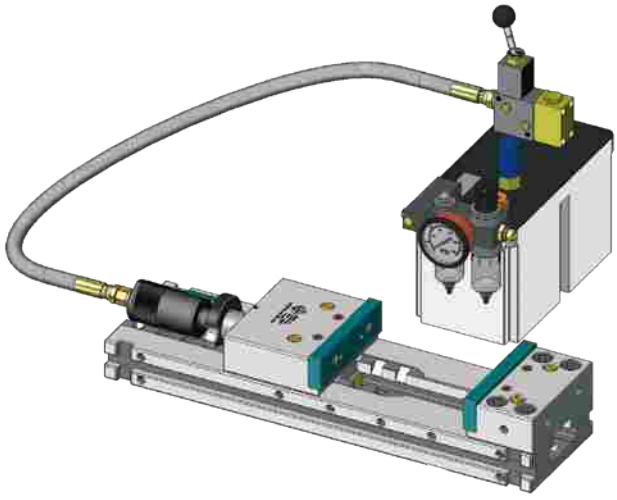

HIDRO-PNEUMATIKUS MODULÁRIS SATUK TÁPEGYSÉGGEL
HYDRAULIC MODULAR VICES WITH CONTROL UNIT MODULAIRES OLÉOPNEUMATIQUES AVEC CENTRALE

CIKKCS.C0MOD

SP moduláris satu
SP Modular vice
Modulaire SP

CIKKSZ.	Méret Size / Mesure
SPOP1520	150x200
SPOP1525	150x250
SPOP1530	150x300
SPOP1540	150x400
SPOP1550	150x500
SPOP1730	175x300
SPOP1740	175x400
SPOP1750	175x500
SPOP2030	200x300
SPOP2040	200x400
SPOP2050	200x500

CIKKCS.C0MOD

MP moduláris satu
MP Modular vice
Modulaire MP

CIKKSZ.	Méret Size / Mesure
MPOP1520	150x200
MPOP1525	150x250
MPOP1530	150x300
MPOP1540	150x400
MPOP1550	150x500
MPOP1730	175x300
MPOP1740	175x400
MPOP1750	175x500
MPOP2030	200x300
MPOP2040	200x400
MPOP2050	200x500

CIKKCS.C0MOD

MS moduláris satu
MS Modular vice
Modulaire MS

CIKKSZ.	Méret Size / Mesure
MSOP1520	150x200
MSOP1525	150x250
MSOP1530	150x300
MSOP1540	150x400
MSOP1550	150x500
MSOP1730	175x300
MSOP1740	175x400
MSOP1750	175x500
MSOP2030	200x300
MSOP2040	200x400
MSOP2050	200x500

HIDRO-PNEUMATIKUS MODULÁRIS SATUK TARTOZÉKAI
ACCESSORIES FOR HYDRAULIC MODULAR VICES ACCESSOIRES POUR MODULAIRES OLÉOPNEUMATIQUES

CIKKCS.COCENOLEOP

Hidro-pneumatikus tápegység
Hydraulic control unit
Centrale oléopneumatique

CIKKSZ.	Méret Size / Mesure
150	150
175	175/200

CIKKCS. C0CAR

SP mozgó pofa munkahengerrel
SP Mobile jaw with hydraulic cylinder
Mors mobile SP avec cylindre oléopneumatique

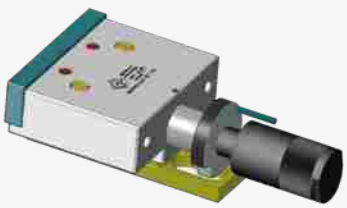

CIKKSZ.	Méret Size / Mesure
150SP025	150 SP
175SP025	175 SP
200SP025	200 SP

CIKKCS. C0CAR

MP mozgó pofa hidraulika munkahengerrel
MP Mobile jaw with hydraulic cylinder
Mors mobile MP avec cylindre oléopneumatique

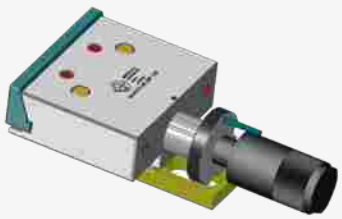

CIKKSZ.	Méret Size / Mesure
150MP025	150 MP
175MP025	175 MP
200MP025	200 MP

*I dati sopra riportati non sono impegnativi e a discrezione del costruttore possono essere modificati
*The data above is not binding and can be changed at the discretion of the manufacturer
*Les données susmentionnées ne sont pas contraignantes et elles peuvent être modifiées selon les indications reçues par le constructeur

HIDRO-PNEUMATIKUS MODULÁRIS SATUK TARTOZÉKAI
ACCESSORIES FOR HYDRAULIC MODULAR VICES
ACCESSOIRES POUR MODULAIRES OLÉOPNEUMATIQUES

CIKKCS. C0PISTONEC

Hidraulika munkahenger
Hydraulic cylinder
Cylindre oléopneumatique

CIKKSZ.	Méret Size / Mesure
150	150
175	175/200

CIKKCS.C0BLOMANOP

Működtető kar
Lever drive
Commande à levier

CIKKSZ.	Méret Size / Mesure
CAM	150/175/200
CAG	kiegészítő

CIKKCS.C0BLOPNEOP

Pneumatikus vezérlő szelep
Pneumatic drive Commande pneumatique

CIKKSZ.	Méret Size / Mesure
BAS	150/175/200
AGG	kiegészítő

CIKKCS.C0PEDPNEOPA

Pedal
Pedál
Pédale

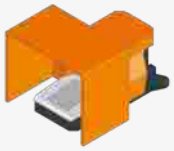

CIKKSZ.	Méret Size / Mesure
5V	150/175/200

CIKKCS.C0BLOELEOP

Elektromos vezérlő mágnesszelep (meghatározandó NO záró vagy NC nyitó kontaktussal)
Electric drive
Commande électrique

CIKKSZ.	Méret Size / Mesure
BAS	150/175/200

CIKKCS.C0BLOPNLEV

Kézi pneumatikus vezérlőszelep
Pneumatic lever drive
Commande pneumatique à levier

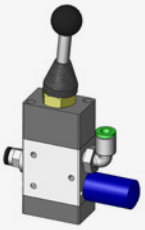

CIKKSZ.	Méret Size / Mesure
BAS	150/175/200

CIKKCS.C0GRURFLOP

FRL egység
FRL unit
Groupe FRL

CIKKSZ.	Méret Size / Mesure
150	150/175/200

CIKKCS.C0TUBAPROP

Nagy nyomású speciális tömlő
Special high-pressure pipe Tube spécial haute pression

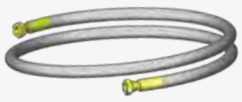

CIKKSZ.	Méret Size / Mesure
150	150/175/200

CIKKCS.C0COLUMUOP

Többkimenetű elosztó

Multiple collector
Collecteur à sorties multiples

CIKKSZ.	Satuk száma db Vices n° N° étaux
M02	2
M03	3
M04	4
M05	5

*I dati sopra riportati non sono impegnativi e a discrezione del costruttore possono essere modificati
*The data above is not binding and can be changed at the discretion of the manufacturer
*Les données susmentionnées ne sont pas contraignantes et elles peuvent être modifiées selon les indications reçues par le constructeur

HIDRO-PNEUMATIKUS MODULÁRIS SATUK
HYDRAULIC MODULAR VICES / ÉTAUX MODULAIRES OLÉOPNEUMATIQUES

MODULÁRIS SATUK 6mm LÖKETŰ HIDRAULIKA HENGERREL hidraulika tápegység nélkül
MODULAR VICE WITH HYDRAULIC CYLINDER STROKE 6 mm without control unit
ÉTAU MODULAIRE À CYLINDRE OLEOPNEUMATIQUE COURSE 6 mm sans centrale

A hidraulika munkahenger alkalmazható a moduláris 150, 175, 200-as méretű satukhoz. A helyes működéshez a satut egy nagynyomású tömlővel (400 bar üzemi nyomás) kell csatlakoztatni egy hidro-pneumatikus tápegységhez, mely a táblázatban feltüntetett nyomáson képes olajat szállítani. Használjon 68 CSt hidraulikaolajat. Ajánlott FRL azaz szűrő-nyomásszabályozó-olajzó egység felszerelése.

The hydraulic cylinder can be mounted on modular vices 150, 175, 200.
The vice, in order to run correctly, MUST be connected, with a high-pressure pipe (working pressure 400 bar), to a hydraulic control unit that must be able to deliver oil in accordance to the pressure indicated in the table. Use hydraulic oil 68 CSt. We suggest to mount a reducing and lubricating filtering group.

Le cylindre oléopneumatique peut être appliqué aux étaux modulaires 150, 175, 200.
L'étau, pour fonctionner correctement, DOIT être joint, avec un tube de haute pression (pression de travaille 400 bars), à une centrale oléopneumatique qui doit être en mesure de débiter huile selon les pressions indiquées dans le tableau. Utiliser huile hydraulique 68 CSt. Nous conseillons d'assembler un groupe filtrant réducteur et graisseur.

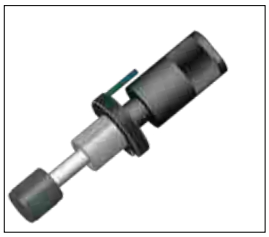

Hirdaulika munkahenger
Hydraulic cylinder
Cylindre oléopneumatique

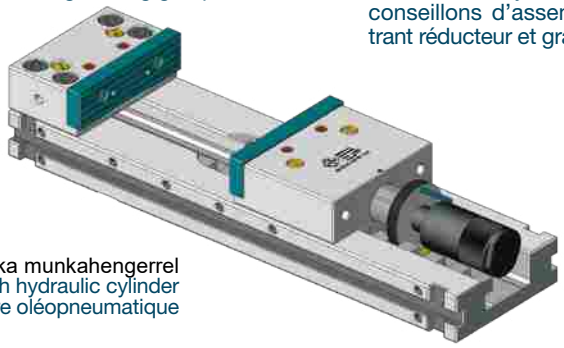

Satu hidraulika munkahengerrel
Vice with hydraulic cylinder
Étau à cylindre oléopneumatique

OLAJNYOMÁS ÉS HOZZÁTARTOZÓ RÖGZÍTŐ ERŐ DIAGRAM
CHARTS OF OIL PRESSURE AND RELATIVE CLAMPING POWER
TABLEAUX DE PRESSIONS DE L'HUILE ET RELATIVE FORCE DE BLOCAGE

MODULAR 150 Min. olajnyomás 93 BAR
MODULAR 150 MINIMUM PRESSURE 93 BAR
MODULAIRE 150 PRESSION MINIMUM 93 BAR

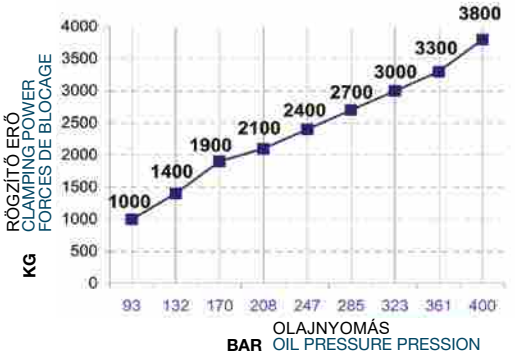

MODULAR 175/200 Min. olajnyomás 55 BAR
MODULAR 175/200 MINIMUM PRESSURE 55 BAR
MODULAIRE 175/200 PRESSION MINIMUM 55 BAR

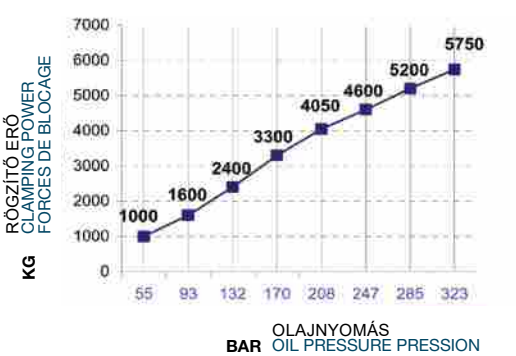

HIDRAULIKA MUNKAHENGERES MODULÁRIS SATUK
HYDRAULIC MODULAR VICES / ÉTAUX MODULAIRES OLÉOPNEUMATIQUES

CIKKCS. COMOD

SP moduláris satuk
SP Modular vice / Modulaire SP

CIKKSZ.	Méret Size / Mesure
SPOS1520	150x200
SPOS1525	150x250
SPOS1530	150x300
SPOS1540	150x400
SPOS1550	150x500
SPOS1730	175x300
SPOS1740	175x400
SPOS1750	175x500
SPOS2030	200x300
SPOS2040	200x400
SPOS2050	200x500

CIKKCS.COMOD

MP moduláris satuk
MP Modular vice / Modulaire MP

CIKKSZ.	Méret Size / Mesure
MPOS1520	150x200
MPOS1525	150x250
MPOS1530	150x300
MPOS1540	150x400
MPOS1550	150x500
MPOS1730	175x300
MPOS1740	175x400
MPOS1750	175x500
MPOS2030	200x300
MPOS2040	200x400
MPOS2050	200x500

CIKKCS. COMOD

MS moduláris satuk
MS Modular vice / Modulaire MS

CIKKSZ.	Méret Size / Mesure
MSOS1520	150x200
MSOS1525	150x250
MSOS1530	150x300
MSOS1540	150x400
MSOS1550	150x500
MSOS1730	175x300
MSOS1740	175x400
MSOS1750	175x500
MSOS2030	200x300
MSOS2040	200x400
MSOS2050	200x500

*I dati sopra riportati non sono impegnativi e a discrezione del costruttore possono essere modificati
*The data above is not binding and can be changed at the discretion of the manufacturer
*Les données susmentionnées ne sont pas contraignantes et elles peuvent être modifiées selon les indications reçues par le constructeur

SYSTEM 3

Teljesmértékben edzett és cementált NiCrMo acélból készül, HRC 60/62 keménységgel. Teljesen köszörült, százados tűrésekkel. Magas és kompakt szerkezet, hogy minden oldalról lehessen vele dolgozni, akár függőlegesen is.
Kis méret, a nagy nyítás ellenére.
Lehetőség van a satu összeállítására különböző változatokban; egyszerű, dupla, önközpontosító, azzal a további lehetőséggel, hogy a munkadarab szorítható mind zárással, mind nyitással.
Ugyanaz a satutest az alapja a különféle lehetséges átalakítások változatainak.

Entirely made of NiCrMo case-hardened and tempered steel, with a hardness of HRC 60/62. Completely ground with centesimal tolerances.
High and compact structure allowing to work on all sides, even vertically. Small dimensions despite the wide opening.
The vice can be arranged in different ways: single, double, self-centring with the possibility of clamping the workpiece both during closing and opening.
The same body can be used for all versions.

Construit complètement en acier NiCroMo cémenté et trempé, avec une dureté HRC 60/62. Totalement rectifié, avec des tolérances centésimales, il se caractérise par une structure haute et compacte permettant de travailler de tous les côtés, même en vertical. Aux dimensions réduites, malgré son ample ouverture.
L'étau pourra être transformé selons plusieurs versions: simple, double et autocentrant avec la possibilité de bloquer la pièce aussi bien en fermeture qu'en ouverture. Le même corps sert de base pour toutes les combinaisons possibles.

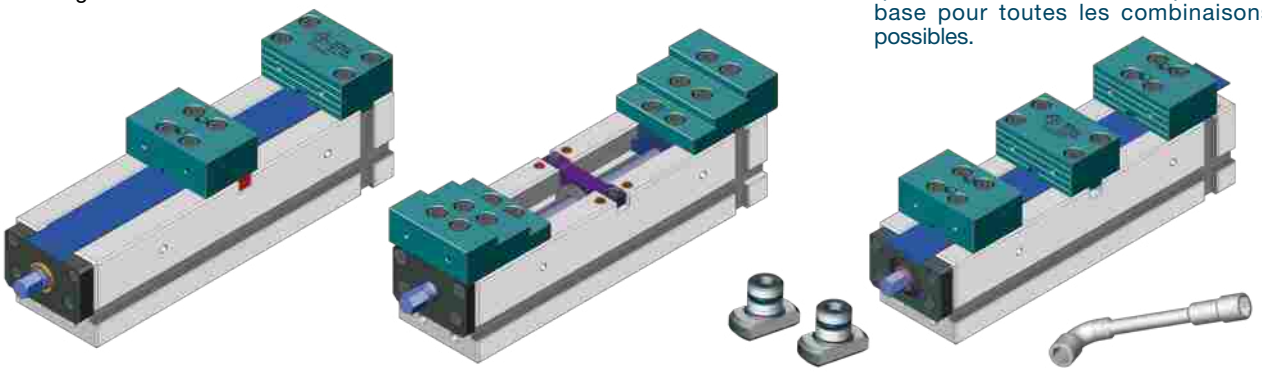

EGYSZERŰ KIVITELŰ VÁLTOZAT
SIMPLE VERSION / VERSION SIMPLE

SIMA FELÜLETŰ ÉS BARÁZDÁLT/CSÍKOZOTT POFÁKKAL
WITH SMOOTH AND GROOVED JAWS / AVEC MORS LISSES ET STRIÉS

Lehetőség van a mozgó pofa két oldalának használatára, a barázdás oldal alkalmas a durva darabokra, a sima oldal a kész darabokra.

It is possible to use both faces of the movable jaw, the grooved face is suitable for raw workpieces, the smooth face for finished workpieces.

Il est possible d'utiliser les deux faces de la mors mobile, la face striée est apte pour corps bruts, la face lisse pour corps finis.

CIKKCS. **COMSE**

CIKKSZ.	A mm	B mm	C mm	C1 mm	E mm	F mm	G mm	H mm	kg
100SY254	124	90	100	98	250	307	38	64	20,0
100SY364	238	90	100	98	364	407	38	64	26,0
100SY464	338	90	100	98	464	507	38	64	32,0
100SY564	438	90	100	98	564	607	38	64	38,0

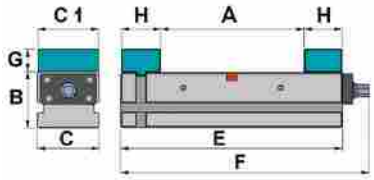

"V" ALAKÚ PRIZMÁS ÉS VÁLLAS POFÁKKAL
WITH "V" AND STEPPED JAWS / AVEC MORS PRISMATIQUES ET ÉTAGÉS

A hengeres darabokhoz a mozgó pofa mindkét oldala használható, vállas pofa az egyik oldalon és az ellentétes oldalon vízszintes és függőleges "V" prizmás pofa is használható.

It is possible to use both faces of the movable jaw, the stepped face and the prismatic face for round workpieces.

Il est possible d'utiliser les deux faces de la mors mobile, la face etagée et la face opposée prismatique pour les corps ronds.

CIKKCS. **COMSE**

CIKKSZ.	A mm	B mm	C mm	C1 mm	D min mm	D max mm	E mm	F mm	G mm	R mm	kg
100SY256	132	90	100	98	10	40	250	307	38	4	20,0
100SY366	246	90	100	98	10	40	364	407	38	4	26,0
100SY466	346	90	100	98	10	40	464	507	38	4	32,0
100SY566	446	90	100	98	10	40	564	607	38	4	38,0

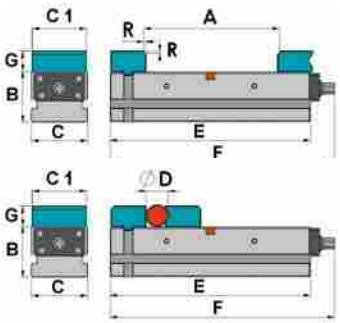

*I dati sopra riportati non sono impegnativi e a discrezione del costruttore possono essere modificati
*The data above is not binding and can be changed at the discretion of the manufacturer
*Les données susmentionnées ne sont pas contraignantes et elles peuvent être modifiées selon les indications reçues par le constructeur

EGYSZERŰ KIVITELŰ VÁLTOZAT
SIMPLE VERSION / VERSION SIMPLE

DÖNTÖTT ÉS SIMA FELÜLETŰ POFÁKKAL
WITH INCLINED AND SMOOTH JAWS / AVEC MORS INCLINÉES ET LISSES

A mozgó pofa mindkét oldala használható, a döntött oldal a hengeres munkadarabokhoz, az ellenkező sima oldala a sima munkadarabokhoz.

It is possible to use both faces of the movable jaw, the inclined face for round workpieces and the opposite face for smooth workpieces.

Il est possible d'utiliser les deux faces de la mors mobile, la face inclinée pour corps ronds et la face opposée pour corps lisses.

CIKKCS. C0MSE

CIKKSZ.	A	B	C	C1	D min	D max	E	F	G	H	kg
	mm	mm	mm	mm	mm	mm	mm	mm	mm	mm	
100SY258	124	90	100	98	10	60	250	307	38	64	20.0
100SY368	238	90	100	98	10	60	364	407	38	64	26.0
100SY468	338	90	100	98	10	60	464	507	38	64	32.0
100SY568	438	90	100	98	10	60	564	607	38	64	38.0

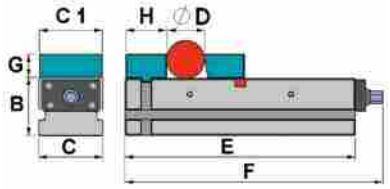

DUPLA KIVITELŰ VÁLTOZAT
DOUBLE VERSION / VERSION DOUBLE

A System 3 satu dupla kivitelű változatánál egyetlen kezelő is elegendő mindkét munkadarab rögzítéséhez.

The double version of the System 3 vice allows to lock both pieces at the same time.

La versione double de l'étau System 3 permit de bloquer les deux pièces en même temps.

LÉPÉS STEP PHASE 1

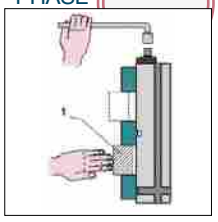

Helyeze be az 1. munkadarabot kézzel megtartva és húzza meg addig a csavart, amíg a darab nem rögzül, annyira, hogy el ne mozduljon.

Set up the piece no. 1 keeping it blocked until the pieces is pre-clamped. It must not move.

Monter la pièce 1 en la tenant bloquées, serrer la vis jusqu'à pré-blocage de la piece. Elle ne doit pas se mouvoir.

LÉPÉS STEP PHASE 2

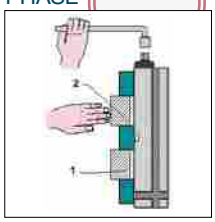

Helyezze be a 2. munkadarabot kézzel megtartva húzza meg a csavart annyira, hogy mindkét munkadarab szorosan rögzüljön.

Set up the piece 2 keeping it blocked. Screw in order to clamp firmly the two pieces.

Monter la pièce 2 en la tenant bloquées, serrer la vis jusqu'à bloquer solidement les deux pièces.

SIMA FELÜLETŰ ÉS BORDÁZOTT/CSÍKOZOTT POFÁKKAL
WITH SMOOTH AND GROOVED JAWS / AVEC MORS LISSES ET STRIÉS

Lehetőség van a mozgó pofa mindkét oldalának használatára, a bordázott/csíkozott oldal alkalmas a durva, a sima oldal a készremunkált munkadarabokhoz.

It is possible to use both faces of movable jaws, the grooved face is suitable for raw workpieces, the smooth face for finished workpieces.

Il est possible d'utiliser les deux faces des mors mobiles, la face striée est apte pour corps bruts, la face lisse pour corps finis.

CIKKCS. C0MDO

CIKKSZ.	A	B	C	C1	E	F	G	H	kg
	mm	mm	mm	mm	mm	mm	mm	mm	
100SY364	89	90	100	98	364	407	38	64	29,0
•100SY365	89	90	100	98	364	407	38	64	29,0
100SY464	139	90	100	98	464	507	38	64	35,0
•100SY465	139	90	100	98	464	507	38	64	35,0
100SY564	189	90	100	98	564	607	38	64	41,0
•100SY565	189	90	100	98	564	607	38	64	41,0

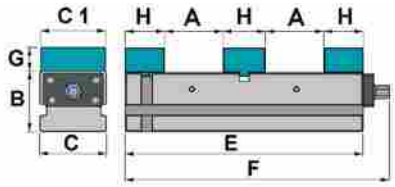

· Sima közbenső pofabetétes változat
· Type with central smooth jaw
· Modèle avec mors centrale lisse

VÁLLAS ÉS "V" ALAKÚ PRIZMÁS POFÁKKAL
WITH "V" AND STEPPED JAWS / AVEC MORS PRISMATIQUES ET ETAGÉS

A hengeres munkadarabokhoz a mozgó pofa mindkét oldala a vállas is és az ellentétes oldalon a vízszintes és függőleges "V" alakú prizmás is használható.

It is possible to use both faces of movable jaws, the stepped face and the opposite prismatic face for round workpieces.

Il est possible d'utiliser les deux faces des mors mobiles, la face etagée et la face opposée prismatique pour les corps ronds.

CIKKCS. C0MDO

CIKKSZ.	A	B	C	C1	D min	D max	E	F	G	R	kg
	mm	mm	mm	mm	mm	mm	mm	mm	mm	mm	
100SY366	97	90	100	98	10	40	364	407	38	4	29,0
100SY466	147	90	100	98	10	40	464	507	38	4	35,0
100SY566	197	90	100	98	10	40	564	607	38	4	41,0

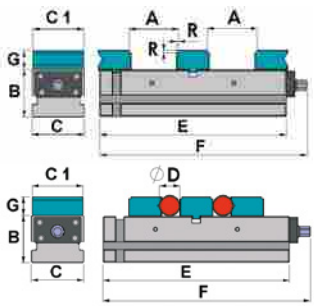

*I dati sopra riportati non sono impegnativi e a discrezione del costruttore possono essere modificati
*The data above is not binding and can be changed at the discretion of the manufacturer
*Les données susmentionnées ne sont pas contraignantes et elles peuvent être modifiées selon les indications reçues par le constructeur

DUPLA KIVITELŰ VÁLTOZAT
DOUBLE VERSION / VERSION DOUBLE

DÖNTÖTT ÉS SIMA FELÜLETŰ POFÁKKAL
WITH INCLINED AND SMOOTH JAWS / AVEC MORS INCLINÉES ET LISSES

Lehetőség van a mozgó pofa mindkét oldalának a használatára, a döntött oldal a hengeres, az ellenkező oldal a sima munkadarabokhoz való.

It is possible to use both faces of movable jaws, the inclined face for round workpieces and the opposite face for smooth workpieces.

Il est possible d'utiliser les deux faces des mors mobiles, la face inclinée pour corps ronds et la face opposée pour corps lisses.

CIKKCS. C0MDO

CIKKSZ.	A	B	C	D min	D max	E	F	G	H	kg
	mm	mm	mm	mm	mm	mm	mm	mm	mm	
100SY368	89	90	100	10	60	364	407	38	64	29,0
100SY468	139	90	100	10	60	464	507	38	64	35,0
100SY568	189	90	100	10	60	564	607	38	64	41,0

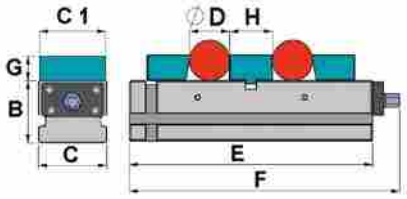

ÖNKÖZPONTOSÍTÓ KIVITELŰ VÁLTOZAT
SELF-CENTERING VERSION / VERSION AUTOCENTRANT

MOZGÓ POFÁKKAL / WITH MOVABLE JAWS / AVEC MORS MOBILES

A munkadarab a satu középpontjában helyezkedik el, külső referencia nélkül. A pofák ellenkező oldala is használható.

The piece is positioned in the centre with no need of any external clamping. Jaws can be used on both sides.

Pour positionner la pièce au milieu de l'étau sans aucun point de référence extérieur. Il est possible d'utiliser les mors aussi du côté opposé.

CIKKCS. C0MAU

CIKKSZ.	A	B	C	C1	E	F	G	H	kg
	mm	mm	mm	mm	mm	mm	mm	mm	
100SY255	124	90	100	98	250	307	38	64	22,0
100SY365	238	90	100	98	364	407	38	64	28,0
100SY465	338	90	100	98	464	507	38	64	34,0
100SY565	438	90	100	98	564	607	38	64	40,0

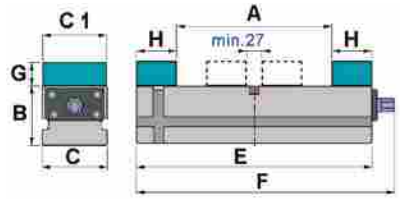

CIKKCS. C0MAU

CIKKSZ.	A	A1	A2	B	C	C1	E	F	G	kg
	mm	mm	mm	mm	mm	mm	mm	mm	mm	
100SY364	312	232	152	90	100	98	364	407	38	29,0
100SY464	412	332	252	90	100	98	464	507	38	35,0
100SY564	512	432	352	90	100	98	564	607	38	41,0

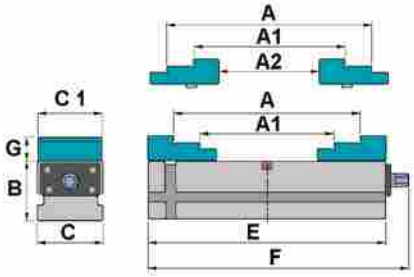

SYSTEM 3 100 SATU "IR" SZABADALMAZTATOTT GYORSAN BEPATTINTHATÓ SEGÉDLAPJAI
PATENTED QUICK-POSITIONING "IR" PARALLELS FOR SYSTEM 3 100
CALES PARALLÈLES "IR" À ENCLENCHEMENT RAPIDE BREVETÉ POUR SYSTEM 3 100

Rendelhető puha kivitelben is
Soft also available
Tendres aussi disponibles

ANYAGMINŐSÉG /MATERIAL/ MATÉRIEL UNI X210Cr13KU

KEMÉNYSÉG / HARDNESS / DURETÉ HRC 60-62

CIKKCS. C0CAS100SY005

ÖSSZEÁLLÍTÁS/tartalom Content / Composition		Típus / Type SP 5 A	B	L
3 PZ. / PCS.	C0PAR100SY345	34	5	98
	C0PAR100SY295	29	5	98
	C0PAR100SY245	24	5	98

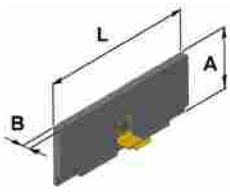

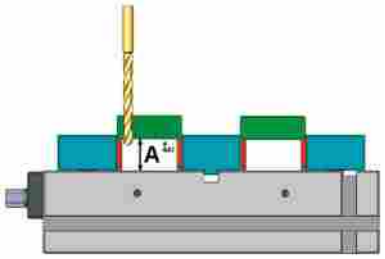

Széria kivitelű segédlapok méretei, külön igényre bármilyen méretű segédlap rendelhető.
Standard parallel size; other sizes are available on request.
Mesures standard des cales parallèles en stock; tout type de cales parallèles sur demande.

*I dati sopra riportati non sono impegnativi e a discrezione del costruttore possono essere modificati
*The data above is not binding and can be changed at the discretion of the manufacturer
*Les données susmentionnées ne sont pas contraignantes et elles peuvent être modifiées selon les indications reçues par le constructeur

SYSTEM 4

A SYSTEM 4 saturendszer képes rögzíteni 4 db munkadarabot egyetlen záróorsó használatával és rendkívül kényelmesen felszerelhetőek a gyorsan csatlakoztatható, bepattintható párhuzamos segédlapok, melyek lehetővé teszik különböző magasságokban rögzíteni a munkadarabokat.

The System 4 can clamp up to 4 pieces using only one closing screw. System 4 can also mount the useful and well-tested quick-positioning parallels, which allow to clamp pieces with different heights.

Le System 4 peut bloquer 4 pièces grâce à sa vis de serrage et on peut même y monter les pratiques cales parallèles à enclenchement rapide qui permettent de varier la position des pièces en hauteur.

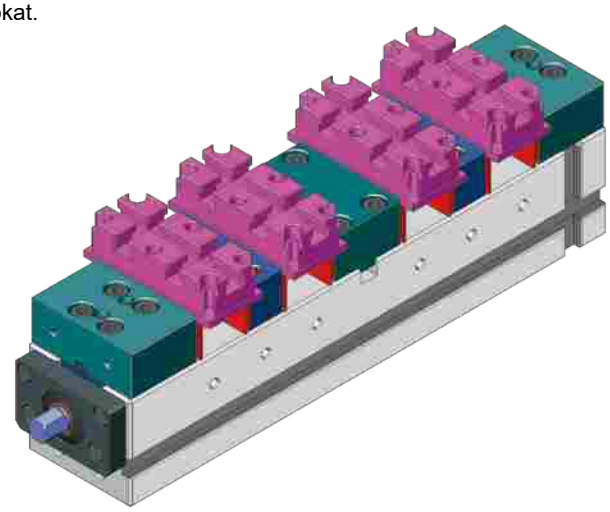

4 MUNKADARABOS VÁLTOZAT / 4-PIECE VERSION / VERSION 4 PIÈCES

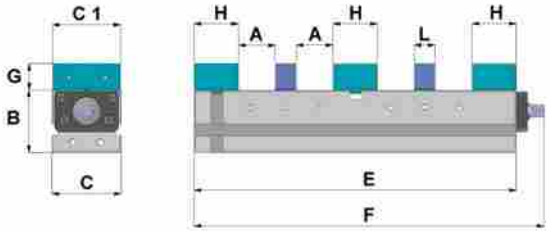

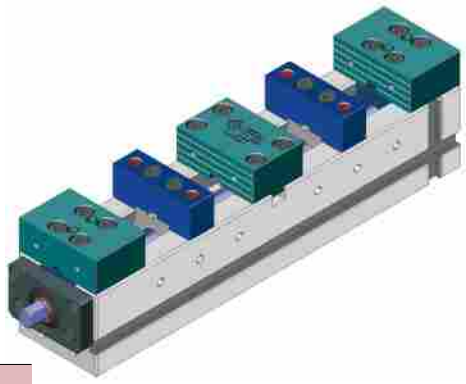

CIKKCS.**COMDO**

CIKKSZ.	A mm	B mm	C mm	C1 mm	E mm	F mm	G mm	H mm	L mm	kg
100SY371	28	90	100	98	364	407	38	64	30	31,2
100SY471	53	90	100	98	464	507	38	64	30	37,2
100SY571	78	90	100	98	564	607	38	64	30	43,0

6 MUNKADARABOS VÁLTOZAT / 6-PIECE VERSION / VERSION 6 PIÈCES

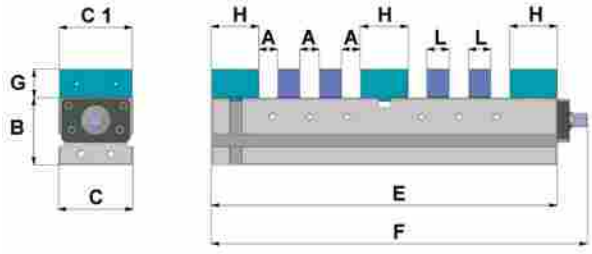

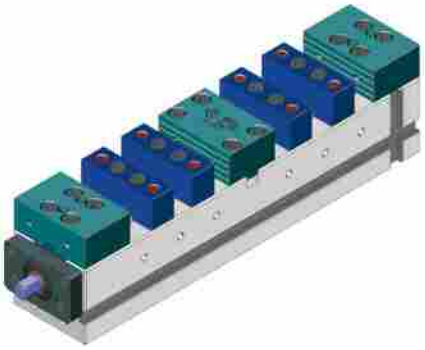

CIKKCS.**COMDO**

CIKKSZ.	A mm	B mm	C mm	C1 mm	E mm	F mm	G mm	H mm	L mm	kg
100SY472	25	90	100	98	464	507	38	64	30	39,4
100SY572	42	90	100	98	564	607	38	64	30	45,4

*I dati sopra riportati non sono impegnativi e a discrezione del costruttore possono essere modificati
*The data above is not binding and can be changed at the discretion of the manufacturer
*Les données susmentionnées ne sont pas contraignantes et elles peuvent être modifiées selon les indications reçues par le constructeur

SYSTEM 150

A SYSTEM 150 satuk 150 mm-es pofákkal a külső megvezetéseknek köszönhetően kiváló rögzítési pontosságot garantálnak.
Elérhető az alábbi változatokban:
· Egyszerû 1db rögzítéséhez
· Dupla 2db munkadarab rögzítéséhez
· Önközpontosító rögzítéshez a darab a satu közepén külső referencia nélkül.
· Ezzel a satuval használhatók a 150 moduláris satu IR gyorsan bepattintható párhuzamos segédlapjai.
RUGALMASSÁG
A moduláris satukkal megegyező koncepció alkalmazásával még rugalmasabbá tettük a 150-es pofaméretet azzal, hogy bevezettük azt a kialakítási lehetőséget, hogy az ügyfél által testreszabható pofák felszerelhetők legyenek.

System 150 vice with 150 mm jaws that guarantee excellent clamping accuracy thanks to the external guide.

AVAILABLE MODELS:
· **Simple** to clamp a single piece
· **Double** to clamp 2 pieces
· **Self-centring** to centre a piece with no need of any external reference
· With this vice it is possible to use the IR quick-positioning parallels of the 150 modular vice

FLEXIBILITY
Using the same concept of the modular vices, we have made the 150 mm jaws even more flexible. They are fit for the installation of the soft top-mounted jaws which can be customised.

Étau System 150 avec mors de 150 mm, qui garantissent une excellente précision de blocage grâce au guide externe.

DISPONIBLE DANS LES VERSIONS:
· **Simple** pour bloquer une seule pièce.
· **Double** pour bloquer 2 pièces.
· **À centrage automatique** pour bloquer la pièce au centre de l'étau sans aucune référence externe.
· Avec cet étau, on peut utiliser la série de cales parallèles IR de l'étau modulaire de 150.

FLEXIBILITÉ
En appliquant le même concept des étaux modulaires, nous avons rendu encore plus flexible les mors de 150 en ajoutant la prédisposition pour le montage des sur-mors tendres, personnalisables par le client.

EGYSZERŰ KIVITELŰ VÁLTOZAT / SIMPLE VERSION / VERSION SIMPLE

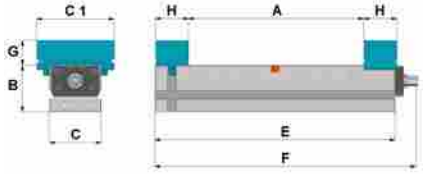

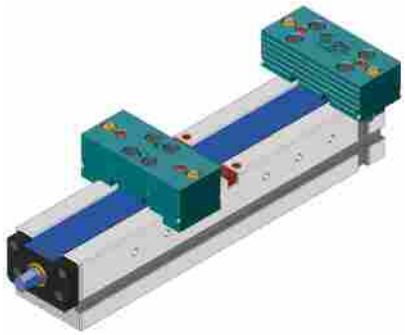

CIKKCS. **C0MSE**

CIKKSZ.	A mm	B mm	C mm	C1 mm	E mm	F mm	G mm	H mm	kg
100SY270	124	90	100	150	250	307	48	64	24.3
100SY370	238	90	100	150	364	407	48	64	29.8
100SY470	338	90	100	150	464	507	48	64	35.3
100SY570	438	90	100	150	564	607	48	64	40.8

DUPLA KIVITELŰ VÁLTOZAT / DOUBLE VERSION / VERSION DOUBLE

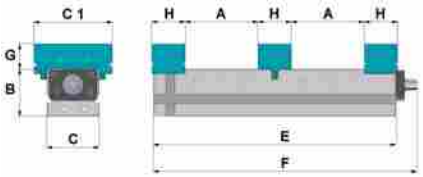

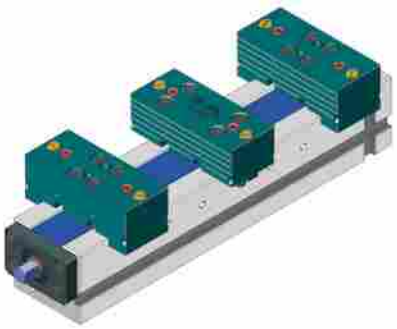

CIKKCS. **C0MDO**

CIKKSZ.	A mm	B mm	C mm	C1 mm	E mm	F mm	G mm	H mm	kg
100SY370	89	90	100	150	364	407	48	64	34.5
100SY470	139	90	100	150	464	507	48	64	40.0
100SY570	189	90	100	150	564	607	48	64	46.5

ÖNKÖZPONTOSÍTÓ VÁLTOZAT / SELF-CENTERING VERSION / VERSION AUTOCENTRANTE

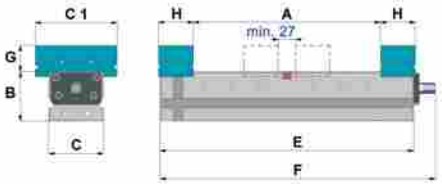

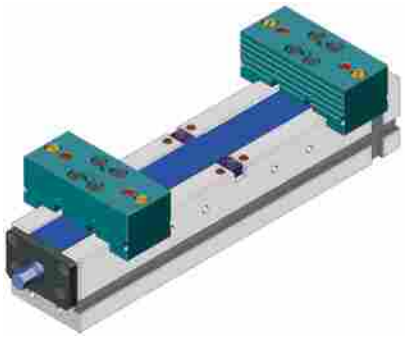

CIKKCS. **C0MAU**

CIKKSZ.	A mm	B mm	C mm	C1 mm	E mm	F mm	G mm	H mm	kg
100SY270	124	90	100	150	250	307	48	64	24.5
100SY370	238	90	100	150	364	407	48	64	30.0
100SY470	338	90	100	150	464	507	48	64	35.5
100SY570	438	90	100	150	564	607	48	64	41.0

*I dati sopra riportati non sono impegnativi e a discrezione del costruttore possono essere modificati
*The data above is not binding and can be changed at the discretion of the manufacturer
*Les données susmentionnées ne sont pas contraignantes et elles peuvent être modifiées selon les indications reçues par le constructeur

SYSTEM 5A

5 tengelyes gépeken történő megmunkálásokhoz tervezték. A magas és karcsú pofáknak köszönhetően könnyedén dolgozhat az 5 szabad felületen.
Satu normál talpmagassággal, a munkadarab zárási magassága 40x6.
Az IR párhuzamos segédlapok alkalmazása lehetővé teszi a darab rögzítési magasságának változtatását.
Az SYSTEM 5A rendszer satuit is a Moduláris satuk SP 125-ös pofáival szerelik.
Normál helyzetben a zárás legalább 45 mm-es darabtól indul.
15–45 mm között a pofákat egy-egy lépéssel kell előre mozgatni a csavarorsón (a COMAU100SA250 típusú satu kivételével).

Ideal for application on 5-axis machines.
Thanks to its high and slender jaws, it allows to work easily on the 5 free faces.

Vice with standard support height closing of piece 40x6.

The application of IR parallels allows to clamp pieces with different heights.

The System 5A mounts jaws of the Modular vice SP 125.

In the standard position the closing starts from a piece of 45 mm minimum. From 15 to 45 mm the jaws must be moved a step forward on the screw nut (except item COMAU100SA250).

Est crée pour les travaux sur les machines à 5 axes.
Grâce à ses mors hautes et minces, elle permet de travailler facilement sur les 5 faces libres.

Étau avec support standard hauteur fermeture de pièce 40x6.

L'application des parallèles IR permet de changer l'hauteur de fermeture de piece.

System 5A permet de monter toute la série de mors de l'étreinte modulaire SP 125.

Dans la position standard l'ouverture minimum est de 45 mm. Pour atteindre la course de 15 à 45 mm il faut déplacer les mors sur la seconde rainure située sur les chariots (sauf CIKKCS. COMAU100SA250).

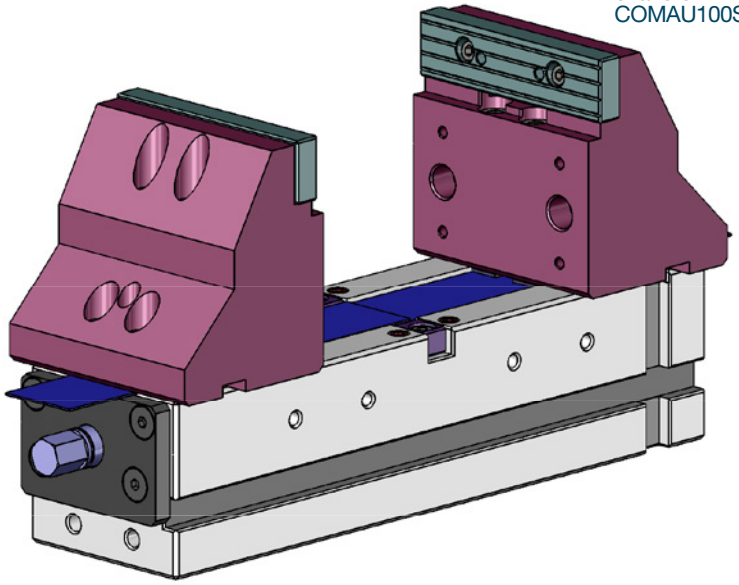

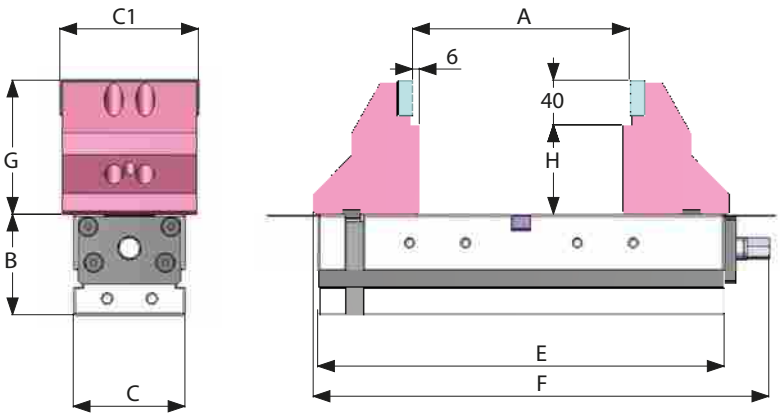

CIKKCS. C0MAU

CIKKSZ.	A	B	C	C1	E	F	G	H	kg
	mm	mm	mm	mm	mm	mm	mm	mm	
100SA250	45 / 80	90	100	124	250	296	120	80	28,0
100SA364	15 / 190	90	100	124	364	410	120	80	33,0
100SA464	15 / 290	90	100	124	464	510	120	80	38,0
100SA564	15 / 390	90	100	124	564	610	120	80	43,0

*I dati sopra riportati non sono impegnativi e a discrezione del costruttore possono essere modificati
*The data above is not binding and can be changed at the discretion of the manufacturer
*Les données susmentionnées ne sont pas contraignantes et elles peuvent être modifiées selon les indications reçues par le constructeur

SYSTEM SATUK TARTOZÉKAI
ACCESSORIES FOR SYSTEM / ACCESSOIRES POUR SYSTEM

SYSTEM 3 FIX POFÁI / FIXED JAWS FOR SYSTEM 3 / MORS FIXES POUR SYSTEM 3

CIKKCS. C0GNF

Sima / sima
Smoot/ smooth
Lisse / lisse

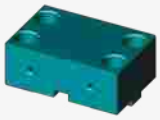

CIKKSZ.	
100SY060	100

CIKKCS. C0GNF

Bordázott / Bordázott
Grooved / grooved
Strié / strié

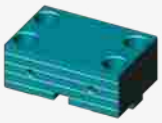

CIKKSZ.	Méret Size / Mesure
100SY061	100

CIKKCS. C0GNF

Sima / Bordázott
Smooth /grooved
Lisse / strié

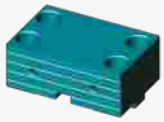

CIKKSZ.	Méret Size / Mesure
100SY064	100

CIKKCS. C0GNF

Vállas pofa 4x4 2 lépcsős
With 2 steps 4x4
À 2 étages 4x4

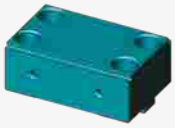

CIKKSZ.	Méret Size / Mesure
100SY062	100

CIKKCS.C0GNF

Vállas pofák 27x4
With 2 steps 27x4
À 2 étages 27x4

CIKKSZ.	Méret Size / Mesure
100SY063	100

CIKKCS.C0GNF

Vállas pofák 4x4 / sima
With 1 steps 4x4 / smooth
À 1 étage 4x4 / lisse

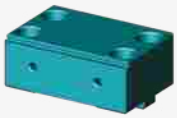

CIKKSZ.	Méret Size / Mesure
100SY065	100

CIKKCS. C0GNF

Vállas pofa 27x4 1 lépcsős / sima
With 1 step 27x4 / smooth
À 1 étage 27x4 / lisse

CIKKSZ.	Méret Size / Mesure
100SY066	100

CIKKCS. C0GNF

18NiCrMo5 acél , lágy nem edzett
18NiCrMo5 steel soft
Tendre en acier 18NiCrMo5

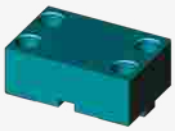

CIKKSZ.	Méret Size / Mesure
100SY067	100

CIKKCS. C0GNF

Lágy alumíniumból
Aluminium soft
Tendre en aluminium

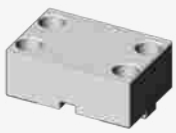

CIKKSZ.	Méret Size / Mesure
100SY068	100

CIKKCS. C0GNF

Bordázott / finom recézésű
Grooved / knurled
Strié / denté

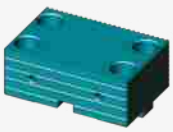

CIKKSZ.	Méret Size / Mesure
100SY069	100

CIKKCS. C0GNF

Finom recézésű / Finom recézésű
Knurled / knurled
Dentée / denté

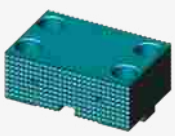

CIKKSZ.	Méret Size / Mesure
100SY072	100

CIKKCS. C0GNF

Bordázott / bordázott 150-es
Grooved / 150 grooved
Strié / strié de 150

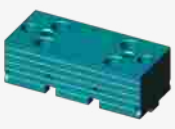

CIKKSZ.	Méret Size / Mesure
100SY151	150

*I dati sopra riportati non sono impegnativi e a discrezione del costruttore possono essere modificati
*The data above is not binding and can be changed at the discretion of the manufacturer
*Les données susmentionnées ne sont pas contraignantes et elles peuvent être modifiées selon les indications reçues par le constructeur

SYSTEM SATUK TARTOZÉKAI
ACCESSORIES FOR SYSTEM / ACCESSOIRES POUR SYSTEM

SYSTEM 3 MOZGÓ POFÁI / MOVABLE JAWS FOR SYSTEM 3 / MORS MOBILES POUR SYSTEM 3

CIKKCS. C0GNM
Sima / bordázott
Smooth / grooved
Lisse / Striè

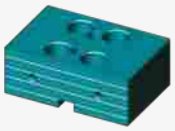

CIKKSZ.	Méret Size / Mesure
100SY050	100

CIKKCS. C0GNM
1 lépcsős vállas pofa / “V” prizma 120°
With 1 step / “V” 120°
À 1 étage / prismatique 120°

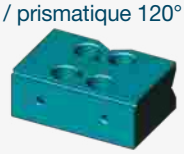

CIKKSZ.	Méret Size / Mesure
100SY051	100

CIKKCS. C0GNM
Sima / V alakú prizma 10°
Smooth / “V” 10°
Lisse / prismatique 10°

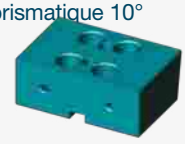

CIKKSZ.	Méret Size / Mesure
100SY052	100

CIKKCS. C0GNM
Vállas 27x4 / sima
With 1 step 27x4 / smooth
À 1 étage 27x4 / lisse

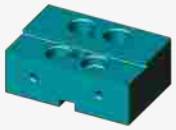

CIKKSZ.	Méret Size / Mesure
100SY053	100

CIKKCS. C0GNM
18NiCrMo5 acél, lágy nem edzett
18NiCrMo5 steel soft Tendre en acier
18NiCrMo5

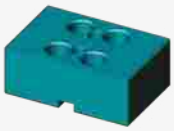

CIKKSZ.	Méret Size / Mesure
100SY057	100

CIKKCS. C0GNM
Lágy alumíniumból
Aluminium, soft
Tendre en aluminium

CIKKSZ.	Méret Size / Mesure
100SY058	100

CIKKCS. C0GNM
Bordázott / finom recézésű
Grooved / knurled
Striè / denté

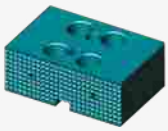

CIKKSZ.	Méret Size / Mesure
100SY059	100

CIKKCS. C0GNM
Lépcsős önközpontosító
Self-centring, stepped
Autocentrant avec étages

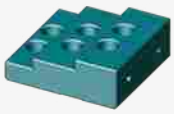

CIKKSZ.	Méret Size / Mesure
100SY040	100

CIKKCS. C0GNM
Sima / bordázott 150-es
Smooth / 150 grooved
Lisse / striè de 150

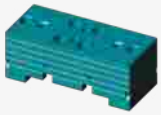

CIKKSZ.	Méret Size / Mesure
100SY151	150

NYERS MUNKADARABOKHOZ SPECIÁLIS POFÁK
SPECIAL JAW FOR RAW PIECES
MORS RAPPORTÉ POUR PIÈCES BRUTES

A saturendszerek normál széria pofái vannak átalakítva. A fogazásoknak köszönhetően ezek a pofák képesek rögzíteni fűrészelt felületű munkadarabokat vagy nyers öntvényeket.

They are mounted on the System standard jaws. Thanks to their teeth, the jaws can clamp pieces cut by saws or casting pieces.

S’appliquent aux mors standard des étaux System. Grâce à leur série de dents, les mors peuvent bloquer des pièces coupées à la scie ou les fusions brutes.

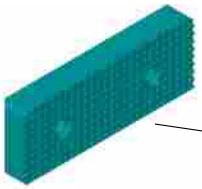

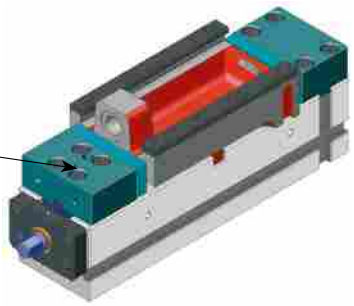

CIKKCS. C0GNR

CIKKSZ.	Méret Size / Mesure
100SY010	100

*I dati sopra riportati non sono impegnativi e a discrezione del costruttore possono essere modificati
*The data above is not binding and can be changed at the discretion of the manufacturer
*Les données susmentionnées ne sont pas contraignantes et elles peuvent être modifiées selon les indications reçues par le constructeur

SYSTEM SATUK TARTOZÉKAI
ACCESSORIES FOR SYSTEM / ACCESSOIRES POUR SYSTEM

CIKKCS. C0FER

Oldalsó ütköző
Workpiece side stop
Butée de pièce latérale

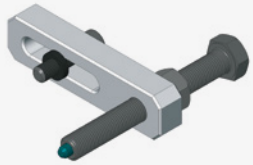

CIKKSZ.	Méret Size / Mesure
125MD080	100

CIKKCS. C0CHIAVE

Csuklós csavarkulcs
Universa socket wrench
Clé à pipe articulée

CIKKSZ.	Méret Size / Mesure
17SYS	100 (17 mm)

CIKKCS. C0FER

Összetett oldalsó ütköző
Multiple workpiece side stop
Butée de pièce latérale multiple

CIKKSZ.
100SY364
100SY464

CIKKCS. C0STF

Normál oldalsó szorítók
Side clamps
Brides latérales normales

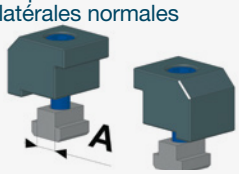

CIKKSZ.	A mm
100SY012	12
100SY014	14
100SY016	16
100SY018	18
100SY020	20
100SY022	22

CIKKCS. C0STF

Oldalsó szorítók lágy palettákhoz
Side clamps for soft pallet
Brides latérales pour pallet tendre

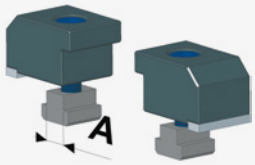

CIKKSZ.	A mm
100SY112	12
100SY114	14
100SY116	16
100SY118	18
100SY120	20
100SY122	22

CIKKCS. C0SLI

Satu test
Body
Corps

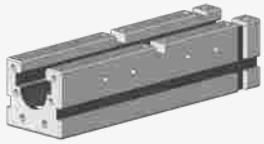

CIKKSZ.	Méret Size / Mesure
100SY364	100 (L=364)
100SY464	100 (L=464)
100SY564	100 (L=564)

CIKKCS. C0CHI

Anya dupla és egyszerű kivitelű változatokhoz
Screw nut for double and simple version
Écrou pour version double et simple

CIKKSZ.	Méret Size / Mesure
100SY05D	100 dx
100SY05S	100 sx

CIKKCS. C0CHI

Anya önközpontosító GR változathoz
Screw nut for GR self-centering version
Écrou pour version autocentrante GR

CIKKSZ.	Méret Size / Mesure
100SY03D	100 dx
100SY03S	100 sx

CIKKCS. C0CON

Önközpontosító orsóhoz retesz
Clamping device for Self-centering screw
Dispositive de serrage pour vis autocentrante

CIKKSZ.	Méret Size / Mesure
100SY020	100

CIKKCS. C0VCS

Egyszerű menetes szár
Simple screw
Vis de serrage Simple

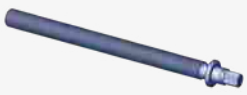

CIKKSZ.	Méret Size / Mesure
100SY250	100 (L=250)
100SY364	100 (L=364)
100SY464	100 (L=464)
100SY564	100 (L=564)

CIKKCS. C0VCD

Dupla menetes szár
Double screw
Vis de serrage Double

CIKKSZ.	Méret Size / Mesure
100SY250	100 (L=250)
100SY364	100 (L=364)
100SY464	100 (L=464)
100SY564	100 (L=564)

CIKKCS. C0VCA

Önközpontosító szár
Self-centerin screw
Vis de serrage autocentrante

CIKKSZ.	Méret Size / Mesure
100SY250	100 (L=250)
100SY364	100 (L=364)
100SY464	100 (L=464)
100SY564	100 (L=564)

*I dati sopra riportati non sono impegnativi e a discrezione del costruttore possono essere modificati
*The data above is not binding and can be changed at the discretion of the manufacturer
*Les données susmentionnées ne sont pas contraignantes et elles peuvent être modifiées selon les indications reçues par le constructeur

SYSTEM SATUK TARTOZÉKAI
ACCESSORIES FOR SYSTEM / ACCESSOIRES POUR SYSTEM

CIKKCS. C0ROC

Gyűrű önközpontosító csavarhoz

Reel for Self-centering screw Bobine pour vis de serrage Autocentrante

CIKKSZ.	Méret Size / Mesure
100SY140	100

CIKKCS. C0TAS

Központos szemek az egyszerű változathoz

Central nuts for Simple version
Tasseaux centraux pour version Simple

CIKKSZ.	Méret Size / Mesure
100SY160	100

CIKKCS. C0RND

Tányérrugókészlet dupla kivitelű változathoz

Bellevill spring set for Double version

Set rondelles Belleville pour version Double

CIKKSZ.	Méret Size / Mesure
100SY154	100

CIKKCS. C0SUP

Egyszerű csavarhoz alátét
Support for Simple screw
Support for vis Simple

CIKKSZ.	Méret Size / Mesure
100SY080	100

CIKKCS. C0SUP

Dupla csavarhoz alátét rugóval
Support for Double screw with springs
Supporte pour vis Double avec ressorts

CIKKSZ.	Méret Size / Mesure
100SY150	100

CIKKCS. C0SOS

Önközpontosító csavarjához alátét
Suppor for Self-centering screw
Supporte pour vis de serrage autocentrante

CIKKSZ.	Méret Size / Mesure
100SY030	100

CIKKCS. C0ANF

Súrlódó alátét egyszerű kivitelhez

Thrus washer for Simple version

Rondelle de butée pour version Simple

CIKKSZ.	Méret Size / Mesure
125MD060	100

CIKKCS. C0SEEGERAL

Seeger gyűrű a Dupla és az Önközpontosító változatokhoz
Seeger ring for Double and Self-centering version
Anneau élastique pour version autocentrante

CIKKSZ.	Méret Size / Mesure
20C	100

CIKKCS.C0SEEGERAL

Seeger gyűrű az egyszerű kivitelű változathoz
Seeger ring for Simple version
Anneau élastique pour version Simple

CIKKSZ.	Méret Size / Mesure
22C	100

CIKKCS. C0TAS

T-horonyba szemek

Slot nuts
Tasseaux rainure

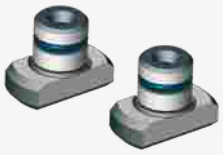

CIKKSZ.	Méret Size / Mesure mm
012MD020	12
014MD020	14
016MD020	16
018MD020	18
020MD020	20
022MD020	22

CIKKCS. C0CHIAVE

Szorítókar
Wrench
Cle à pipe

CIKKSZ.	Méret Size / Mesure
17SYP	100 (17 mm)

CIKKCS. C0RIP

Rögzített védelem az egyszerű változathoz

Guard for Simple version

Protection pour version Simple

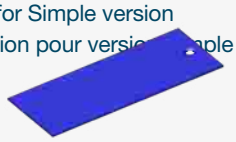

CIKKSZ.	Méret Size / Mesure
100SY110	100

CIKKCS. C0RIP

Védőlap
Guard

Protection

CIKKSZ.	Méret Size / Mesure
100SY051	100 L=50 mm
100SY081	100 L=80 mm
100SY101	100 L=100 mm
100SY131	100 L=130 mm
100SY151	100 L=150 mm
100SY246	100 L=245 mm
100SY346	100 L=345 mm

*I dati sopra riportati non sono impegnativi e a discrezione del costruttore possono essere modificati
*The data above is not binding and can be changed at the discretion of the manufacturer
*Les données susmentionnées ne sont pas contraignantes et elles peuvent être modifiées selon les indications reçues par le constructeur

SYSTEM SATUK TARTOZÉKAI
ACCESSORIES FOR SYSTEM / ACCESSOIRES POUR SYSTEM

CIKKCS. C0PA

System 3-hoz "IR" segédlapok
Parallel “IR” for System3
Cales parallèles “IR” pour System3

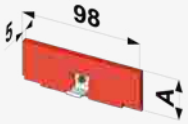

CIKKSZ.	Méret Size / Mesure
100SY245	100
100SY295	100
100SY345	100

CIKKCS. C0GIR

Bordázott közbenső mozgó pofa
Grooved intermediate mobile jaw
Mors mobile intermédiare strié

CIKKSZ.	Méret Size / Mesure
100SY230	100
150SY230	150

CIKKCS. C0GIL

Sima felületű közbenső mozgó pofa
Smooth intermediate mobile jaw
Mors mobile intermédiare lisse

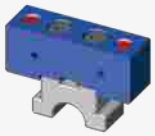

CIKKSZ.	Méret Size / Mesure
100SY240	100
150SY240	150

CIKKCS. C0GIV

V alakú prizmás közbenső mozgó pofa hengeres munkadarabokhoz Ø 8-tól Ø 40 -ig

Intermediate V jaw for round pieces from Ø 8 to Ø 40
Mors mobile intermédiare prismatique pour pièces rondes de Ø 8 à Ø 40

CIKKSZ.	Méret Size / Mesure
100SY120	100
150SY120	150

CIKKCS. C0GID

Közbenső mozgó pofa
finom recézésű / finom recézésű
Intermediate mobile jaw Knurled / knurled
Mors mobile intermédiare denté / denté

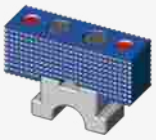

CIKKSZ.	Méret Size / Mesure
100SY250	100
150SY250	150

CIKKCS. C0SGA

System 150-től lágy alumínium pofabetét
Aluminum soft top-mounted jaw for System from 150
Aluminium surmors tendre pour System de 150

CIKKSZ.	Méret Size / Mesure
100SY150	150

SPECIÁLIS POFÁK BETÉTLAPOKKAL

SPECIAL JAWS WITH SMALL PLATES
MORS SPÉCIALES AVEC PETITES PLAQUES

Igény szerint készítünk speciális pofákat kis méretű egyedi kialakítású betétlapokkal durva vagy megmunkált munkadarabok befogásához.

On request special jaws are available, with small plates for working raw or finished pieces.

Sur demande, nous pouvons réaliser des mors spéciales avec de petites plaques rapportées pour le travail de pièces brutes ou façonnées.

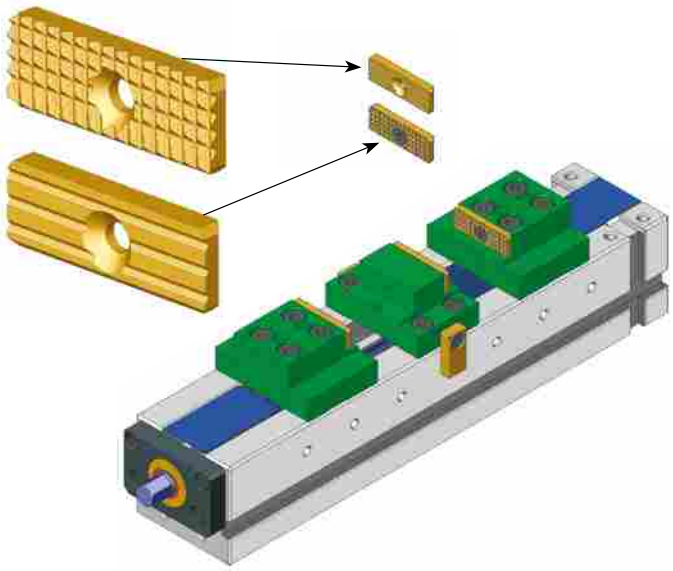

*I dati sopra riportati non sono impegnativi e a discrezione del costruttore possono essere modificati
*The data above is not binding and can be changed at the discretion of the manufacturer
*Les données susmentionnées ne sont pas contraignantes et elles peuvent être modifiées selon les indications reçues par le constructeur

SYSTEM-HEZ ÁTALAKÍTÓ KÉSZLETEK
CONVERSION KIT FOR SYSTEM / KIT DE TRANSFORMATION POUR SYSTEM

EGYSZERŰ / SIMPLE

CIKKCS. C0SYK

Átalakító készlet egyszerűből duplává

KIT from Simple to Double

Kit de Simple à Double

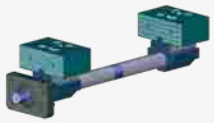

CIKKSZ.	Méret Size / Mesure
100SD364	100 (L=364)
100SD464	100 (L=464)
100SD564	100 (L=564)

CIKKCS. C0SYK

Készlet egyszerűből/duplából Önközpontosítóvá

Kit from Simple/Double to Self-centering

Kit de Simple/Double à autocentrant

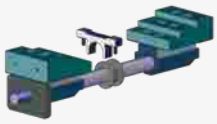

CIKKSZ.	Méret Size / Mesure
100SA364	100 (L=364)
100SA464	100 (L=464)
100SA564	100 (L=564)

CIKKCS. C0SYK

Készlet egyszerűből önközpontosítóvá széria pofákkal

Kit from Simple to Self-centering with standard jaws

Kit de Simple à autocentrant avec mors normaux

CIKKSZ.	Méret Size / Mesure
100SA365	100 (L=364)
100SA465	100 (L=464)
100SA565	100 (L=564)

DUPLA / DOUBLE

CIKKCS. C0SYK

Átalakító készlet duplából egyszerűvé

Kit from Double to Simple

Kit de Double à Simple

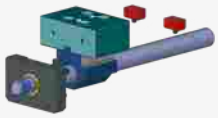

CIKKSZ.	Méret Size / Mesure
100DS364	100 (L=364)
100DS464	100 (L=464)
100DS564	100 (L=564)

CIKKCS. C0SYK

Egyszerűből/duplából Önközpontosítóvá

Kit from Simple/Double to Self-centering

Kit de Simple/Double à autocentrant

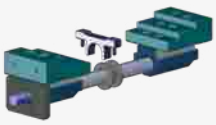

CIKKSZ.	Méret Size / Mesure
100SA364	100 (L=364)
100SA464	100 (L=464)
100SA564	100 (L=564)

CIKKCS. C0SYK

Duplából Önközpontosítóvá széria pofákkal.

Kit from Double to Self-centering with standard jaws

Kit de Double à autocentrant avec mors normaux

CIKKSZ.	Méret Size / Mesure
100DA365	100 (L=364)
100DA465	100 (L=464)
100DA565	100 (L=564)

CIKKCS. C0SYK

Duplából Önközpontosítóvá széria pofákkal

Kit from Double to Self-centering with standard jaws

Kit de Double à autocentrant avec mors normaux

CIKKSZ.	Méret Size / Mesure
100DA364	100 L=364/464/564

ÖNKÖZPONTOSÍTÓ / SELF-CENTERING / AUTOCENTRANTE

CIKKCS. C0SYK

Önközpontosítóból duplává

Kit from Self-centering to Double

Kit de autocentrant à Double

CIKKSZ.	Méret Size / Mesure
100AD364	100 L=364/464/564

CIKKCS. C0SYK

Önközpontosítóból normál pofákkal duplává

Kit from Self-centering with standard jaws to Double

Kit de autocentrant avec mors normaux à Double

CIKKSZ.	Méret Size / Mesure
100AD365	100 L=364/464/564

CIKKCS. C0SYK

Önközpontosítóból egyszerűvé

Kit from Self-centering to Simple

Kit de autocentrant à Simple

CIKKSZ.	Méret Size / Mesure
100AS364	100 (L=364)
100AS464	100 (L=464)
100AS564	100 (L=564)

*I dati sopra riportati non sono impegnativi e a discrezione del costruttore possono essere modificati
*The data above is not binding and can be changed at the discretion of the manufacturer
*Les données susmentionnées ne sont pas contraignantes et elles peuvent être modifiées selon les indications reçues par le constructeur

SC SYSTEM 3 TORONY
SC SYSTEM 3 CUBE / CUBE SC SYSTEM 3

Ezeknek a satuknak a szerkezete és merevsége nemcsak tornyokra való használatát teszi lehetővé, hanem függőlegesen hordozólapra felszerelve egymás mellé rögzítve is. Többféle kombináció lehetséges

2db-tól 6db-ig terjedően ráadásul a satuk alkalmazhatóak az egyszerű, a dupla és az önközpontosító változatok kombinálásaival.

A palettára kerülő köztes illesztőlap / talplap az ügyfél specifikációi szerint kerül kialakításra.

The structure and rigidity of these vices allow to use them on cubes and also vertically mounted on a plate. Many combinations are possible, can be mounted from 2 up to 6 vices, using all the different versions: simple, double and self-centring. The plate is supplied according to the customer's requests.

Grâce à la structure et à la rigidité de ces étaux il est possible de les utiliser pas seulement sur cubes mais en vertical aussi, assemblés l'un l'autre et bloqués sur une plaque-base. Il est possible d'avoir plusieurs combinaisons en assemblant de 2 à 6 étaux, en outre les étaux peuvent être transformés selon plusieurs versions: simple, double et autocentrant. La base d'interface sur le palet peut être fournie sur mesure sur demande du client.

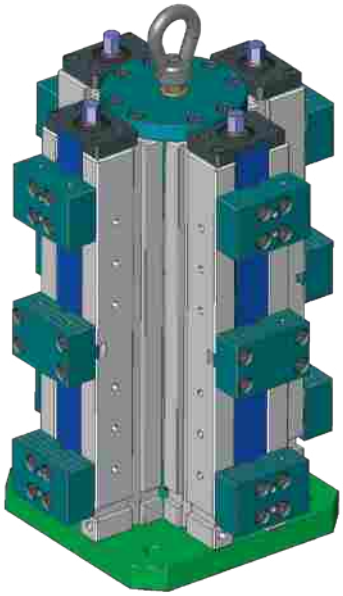

EGYSZERŰ VÁLTOZAT / SIMPLE VERSION / VERSION SIMPLE

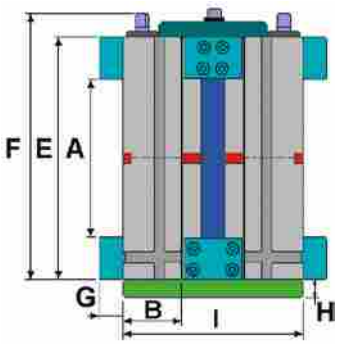

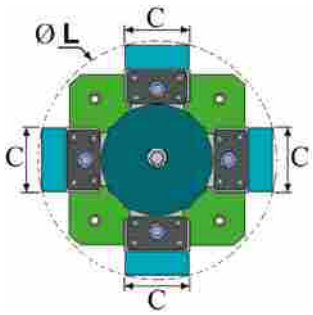

CIKKCS. **C0CSC**

CIKKSZ.		A	B	C	E	F	G	H	I	L	kg
	Nr.	mm	mm	mm	mm	mm	mm	mm	mm	mm	
100SY2S3	2	238	90	100	364	407	38	38	280	275	81,0
100SY2S4	2	338	90	100	464	507	38	38	280	275	91,0
100SY3S3	3	238	90	100	364	407	38	38	280	330	105,0
100SY3S4	3	338	90	100	464	507	38	38	280	330	110,0
100SY4S3	4	238	90	100	364	407	38	38	280	370	132,0
100SY4S4	4	338	90	100	464	507	38	38	280	370	147,0
100SY6S3	6	238	90	100	364	407	38	38	400	440	210,0
100SY6S4	6	338	90	100	464	507	38	38	400	440	215,0

*I dati sopra riportati non sono impegnativi e a discrezione del costruttore possono essere modificati
*The data above is not binding and can be changed at the discretion of the manufacturer
*Les données susmentionnées ne sont pas contraignantes et elles peuvent être modifiées selon les indications reçues par le constructeur

SC SYSTEM 3 TORONY
SC SYSTEM 3 CUBE / CUBE SC SYSTEM 3

DUPLA VÁTLOZAT / DOUBLE VERSION / VERSION DOUBLE

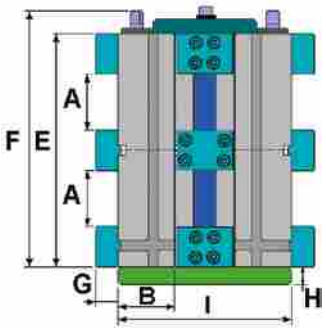

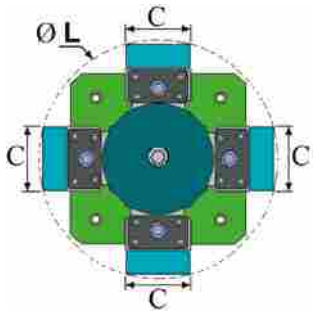

CIKKCS. **C0CSC**

CIKKSZ.	A	B	C	E	F	G	H	I	L	kg
	Nr.	mm	mm	mm	mm	mm	mm	mm	mm	mm	
100SY2D3	2	86	90	100	364	404	38	38	280	275	87,0
100SY2D4	2	136	90	100	464	504	38	38	280	275	97,0
100SY3D3	3	86	90	100	364	404	38	38	280	330	114,0
100SY3D4	3	136	90	100	464	504	38	38	280	330	129,0
100SY4D3	4	86	90	100	364	404	38	38	280	370	144,0
100SY4D4	4	136	90	100	464	504	38	38	280	370	164,0
100SY6D3	6	86	90	100	364	404	38	38	400	440	228,0
100SY6D4	6	136	90	100	464	504	38	38	400	440	258,0

ÖNKÖZPONTOSÍTÓ VÁLTOZAT /SELF-CENTERING VERSION/ VERSION AUTOCENTRANTE

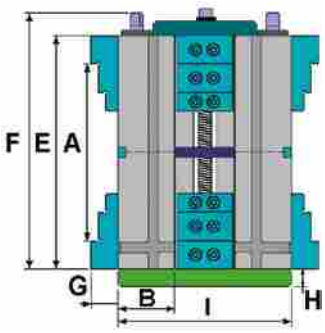

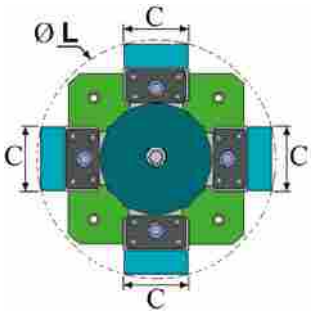

CIKKCS. **C0CSC**

CIKKSZ.	A	B	C	E	F	G	H	I	L	kg
	Nr.	mm	mm	mm	mm	mm	mm	mm	mm	mm	
100SY2A3	2	286	90	100	364	404	38	38	280	275	87,0
100SY2A4	2	386	90	100	464	504	38	38	280	275	97,0
100SY3A3	3	286	90	100	364	404	38	38	280	330	114,0
100SY3A4	3	386	90	100	464	504	38	38	280	330	129,0
100SY4A3	4	286	90	100	364	404	38	38	280	370	144,0
100SY4A4	4	386	90	100	464	504	38	38	280	370	164,0
100SY6A3	6	286	90	100	364	404	38	38	400	440	228,0
100SY6A4	6	386	90	100	464	504	38	38	400	440	258,0

*I dati sopra riportati non sono impegnativi e a discrezione del costruttore possono essere modificati
*The data above is not binding and can be changed at the discretion of the manufacturer
*Les données susmentionnées ne sont pas contraignantes et elles peuvent être modifiées selon les indications reçues par le constructeur

SYSTEM 4 INTEGRÁLT TORONY
SYSTEM 4 INTEGRAL CUBE / CUBE INTÉGRAL SYSTEM 4

Rendkívül rugalmas beépített torony
A torony mindkét oldala átalakítható az Ön igényei szerint: egyszerű, dupla, önközpontosító satus változatúra és egyedi kialakítású moduláris lapokkal.

Highly flexible integral cube.
Each side of the cube can be modified to satisfy any need, featured versions are: Simple, Double, Self-centring, with Modular Plates.

Cube intégral hautement flexible.
Chaque côté du cube peut être transformé en fonction des besoins: en version Simple, Double, Autocentrant et avec Plaques rapportées.

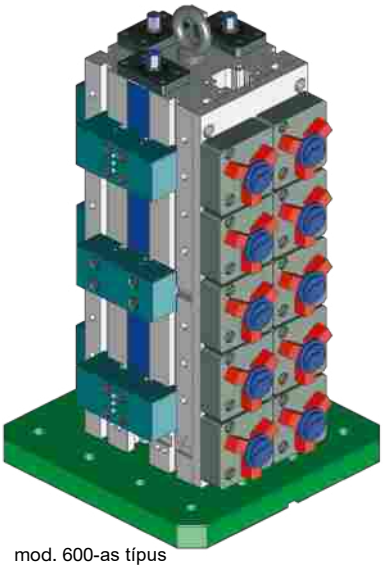

mod. 600-as típus

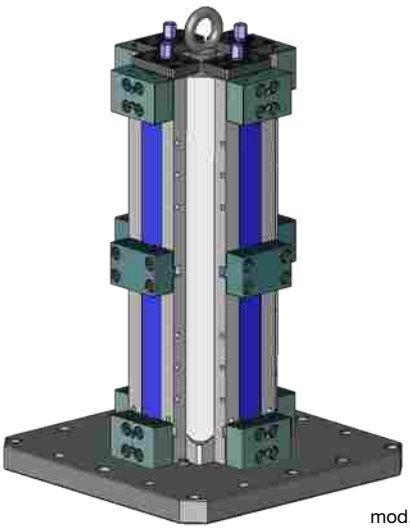

mod. 610-as típus

EGYSZERŰ VÁLTOZAT / SIMPLE VERSION / VERSION SIMPLE

Egy munkadarab rögzítéséhez; nagy nyitási tartományt kínál.

To clamp one piece; features a large opening range.

Pour bloquer une seule pièce avec un grand champ d'ouverture.

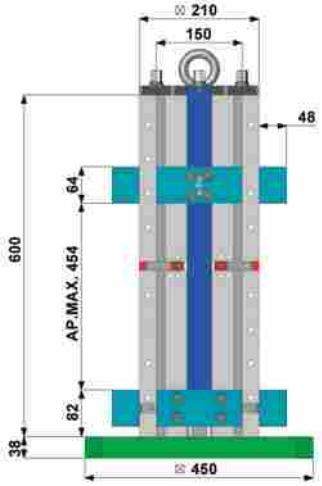

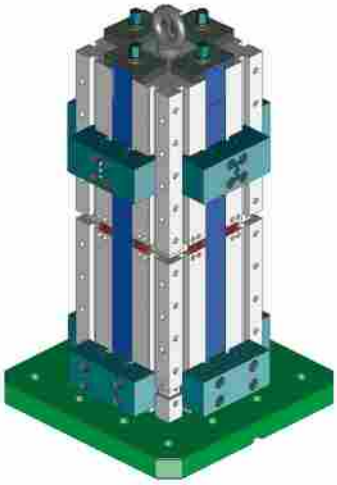

CIKKCS. **C0CBS**	
CIKKSZ.	**kg**
210SY600	263
210SY610	192

DUPLA VÁLTOZAT / DOUBLE VERSION / VERSION DOUBLE

Két-két munkadarab rögzítése mindkét oldalon a készülékcsere idő lecsökkentését hozza magával.

To clamp up two pieces on each side and to reduce tool changing time.

Pour bloquer deux pièces de chaque côté et réduire les temps de changement d'outil.

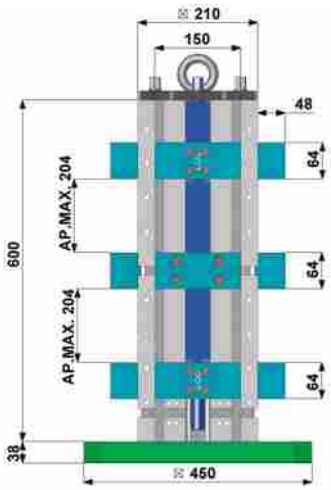

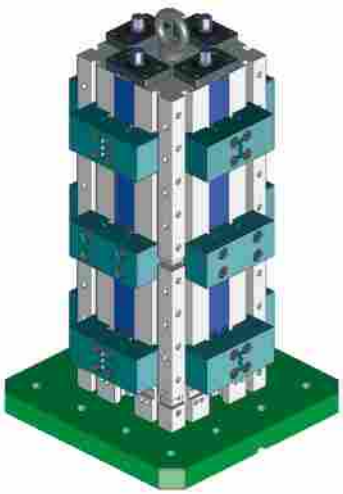

CIKKCS. **C0CBD**	
CIKKSZ.	**kg**
210SY600	282
210SY610	212

*I dati sopra riportati non sono impegnativi e a discrezione del costruttore possono essere modificati
*The data above is not binding and can be changed at the discretion of the manufacturer
*Les données susmentionnées ne sont pas contraignantes et elles peuvent être modifiées selon les indications reçues par le constructeur

SYSTEM 4 INTEGRÁLT TORONY
SYSTEM 4 INTEGRAL CUBE / CUBE INTÉGRAL SYSTEM 4

ÖNKÖZPONTOSÍTÓ VÁLTOZAT
SELF-CENTERING VERSION
VERSION AUTOCENTRANTE

Annak érdekében, hogy a kezdőpont a különféle méretű daraboknál is mindig rögzítve legyen.

To keep the starting point fixed even with pieces of different dimensions.

Pour maintenir toujours fixe le point d'origine, même avec des pièces de dimensions différentes.

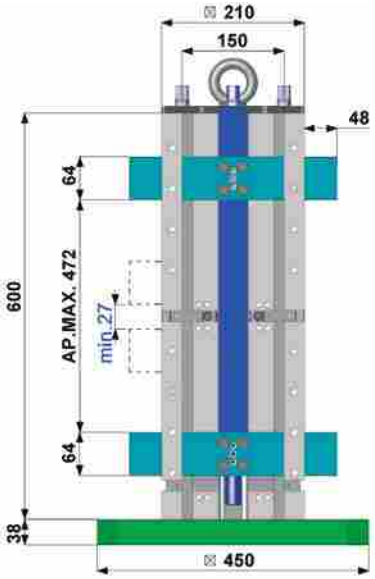

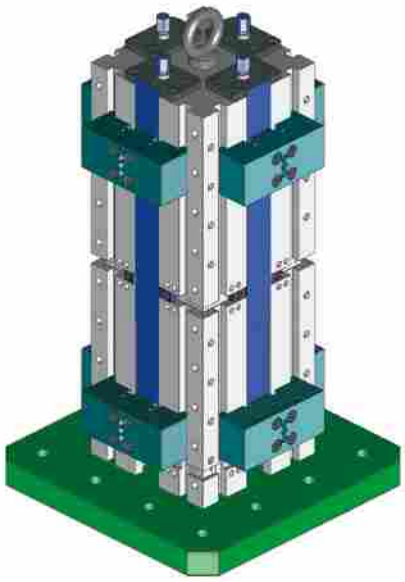

CIKKCS. **C0CBA**	
CIKKSZ.	**kg**
210SY600	266
210SY610	197

VÁLTOZAT EGYEDI HORDOZÓLAPOKKAL
VERSION WITH SOFT MODULAR PLATES
VERSION AVEC PLAQUES RAPPORTÉES

Ezek lehetővé teszik egyedi testre-szabott munkadarab-rögzítések, készülékek alkalmazását.

Plates allow to create customized clamping options.

Permet de créer équipements de blo-cage personnalisés.

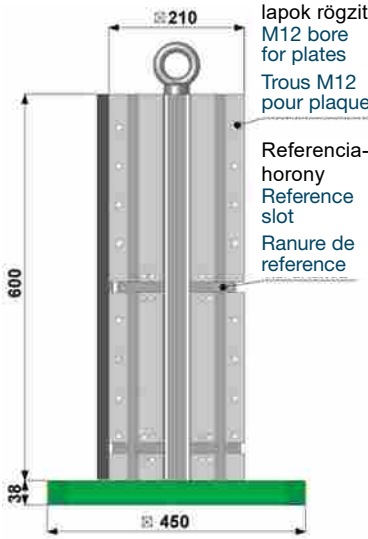

M12-es furatok a lapok rögzítéséhez
M12 bore for plates
Trous M12 pour plaques

Referencia-horony
Reference slot
Ranure de reference

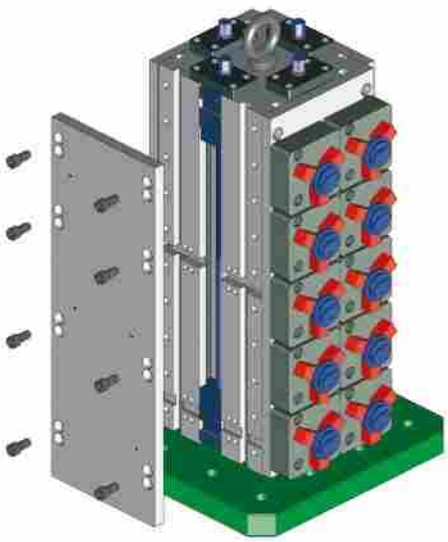

CIKKCS. **C0CBP**	
CIKKSZ.	**kg**
210SY600	290

*I dati sopra riportati non sono impegnativi e a discrezione del costruttore possono essere modificati
*The data above is not binding and can be changed at the discretion of the manufacturer
*Les données susmentionnées ne sont pas contraignantes et elles peuvent être modifiées selon les indications reçues par le constructeur

ÁTALAKÍTÓ KÉSZLET
CONVERSION KIT / KIT DE TRANSFORMATION

EGYSZERŰ VÁLTOZAT / SIMPLE VERSION / VERSION SIMPLE

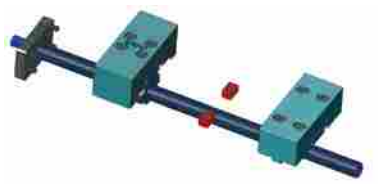

CIKKCS. **C0SYK**	
CIKKSZ.	
150SD600	Egyszerűből Duplává from Simple to Double de Simple à Double

CIKKCS. **C0SYK**	
CIKKSZ.	
150SA600	Egyszerűből Önközpontosítóvá from Simple to Self-centering de Simple à Autocentrant

DUPLA VÁLTOZAT / DOUBLE VERSION / VERSION DOUBLE

CIKKCS. **C0SYK**	
CIKKSZ	
150DS600	Dupláról Egyszerűvé from Double to Simple de Double à Simple

CIKKCS. **C0SYK**	
CIKKSZ.	
150DA600	Dupláról Önközpontosítóvá from Double to Self-centering de Double à Autocentrant

ÖNKÖZPONTOSÍTÓ VÁLTOZAT
SELF-CENTERING VERSION / VERSION AUTOCENTRANTE

CIKKCS. **C0SYK**	
CIKKSZ.	
150AS600	Önközpontosítóból Egyszerűvé from Self-centering to Simple de Autocentrant à Simple

CIKKCS. **C0SYK**	
CIKKSZ.	
150AD600	Önközpontosítóból Duplává from Self-centering to Double de Autocentrant à Double

LAP / PLATE / PLAQUE

CIKKCS. **C0PIA**	
CIKKSZ.	
210SY600	Lágy lap tájoló szemekkel 210x600x18 mm Soft plate with grid slots, 210x600x18 mm Plaque tendre avec tasseaux de référence, 210x600x18 mm

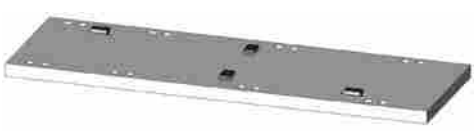

*I dati sopra riportati non sono impegnativi e a discrezione del costruttore possono essere modificati
*The data above is not binding and can be changed at the discretion of the manufacturer
*Les données susmentionnées ne sont pas contraignantes et elles peuvent être modifiées selon les indications reçues par le constructeur

5 TENGELYES GÉPEKRE ÖNKÖZPONTOSÍTÓ SATUK
FIVE AXIS SELF CENTRING VICE / ÉTAU À CENTRAGE AUTOMATIQUE 5 AXES

5 oldalon történő precíziós megmunkálásokra tervezték. Ez a rendszer lehetővé teszi a munkadarab biztonságos rögzítését még kis megfogó felületek esetén is.
A furatok jelenléte a pofákon lehetővé teszi egyedi kialakítású pofabetétek használatát.
Az önközpontosító satut oldalról vagy az alsó rész menetes furatain keresztül lehet rögzíteni. A null-pont rendszerekben való használatra is elő van készítve.

Designed for precision machining on 5-axis, this device allows safe tightening of the workpiece even on small surfaces.
Desired top-mounted jaws are easily mountable through the fixturing holes.
Fixing of this vice is made through lateral clamps or through the threaded holes located on the lower side. This vice is set-up for use with “Zero Point”.

Conçu pour l’usinage de précision sur 5 côtés ce système permet le verrouillage positif de la pièce également dans le cas de faible surfaces de préhension.
La présence de trous sur les mors permet l’utilisation de surmors dédiés.
L’étau à centrage automatique peut être serré latéralement ou grâce aux trous taraudés qui se trouvent dans la partie inférieure.
Il est également préparé pour l’utilisation sur le système du point zéro.

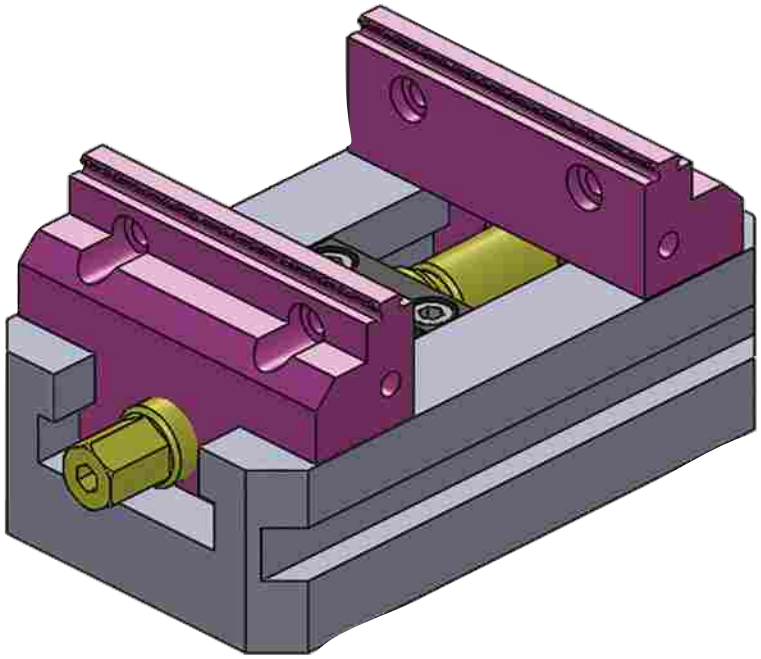

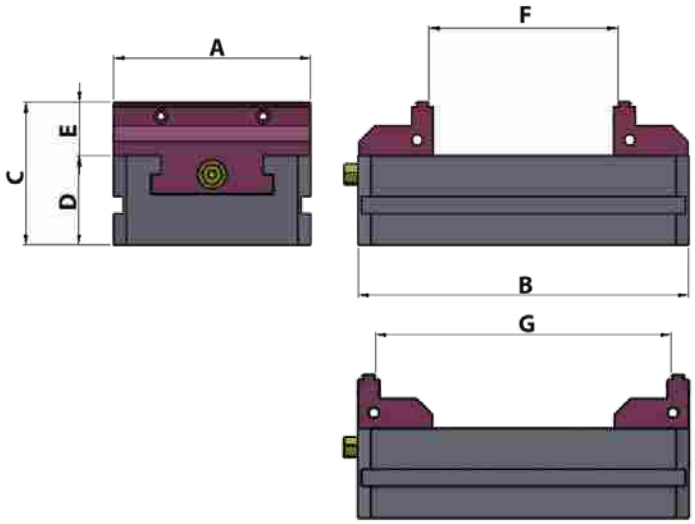

CIKKCS. **COMAU**

CIKKSZ.	A	B	C	D	E	F	G
	mm	mm	mm	mm	mm	mm	mm
050LA080	46	77	65	45	20	40	60
080LA100	76	130	65	38	27	84	112
125LA160	125	210	91	57	34	120	188

*I dati sopra riportati non sono impegnativi e a discrezione del costruttore possono essere modificati
*The data above is not binding and can be changed at the discretion of the manufacturer
*Les données susmentionnées ne sont pas contraignantes et elles peuvent être modifiées selon les indications reçues par le constructeur

NULL-PONT RENDSZER
ZERO POINT / POINT ZERO

A null-pont egy innovatív rögzítőrendszer, amely jelentős rögzítőerőt, valamint a pozicionálás és az ismételhetőség nagy pontosságát teszi lehetővé. A rendszer pneumatikusan reteszel 6–12 bar nyomással táplálva (opcionális nyomásnövelő segítségével elérhető). A null-pont külön-külön egyenként vagy több egység együttesen is használható gépasztalokon vagy tornyokon. A rögzítő csapok elhelyezhetők rögzítőkészülékek hordozólapjain, hagyományos típusú befogásnál satukon vagy több munkadarabot rögzítve hordozólapokon (munkadarab sorozat gyártásoknál) vagy közvetlenül a megmunkálandó munkadarabokra (mint pl. öntvények vagy öntőformák esetében).
Ez az eszköz csökkenti a gép előkészítésének idejét, mert lehetővé teszi a munkadarab eltávolítását a méretellenőrzések céljából a különböző megmunkálási fázisokban, és pontosan ugyanabba a pontba helyezhető vissza, mind a gépasztalon, mind a mérőműszeren.

The zero point mechanism is an innovative clamping device, which enables stronger tightening and higher accuracy both in positioning and in repeatability.
The pneumatic system locking is carried out by six or twelve-bar pressure feeds (using an optional torque multiplier).
Zero point can be used individually or multiplied on machine tables or cubes.
Fixing pins are located on equipped tables, on traditional clamping devices (vices or plates for multiple machining) or directly on the workpiece (as moulds or castings).
This system decreases the machine set-up: it enables the removal of the workpieces for the dimensional inspection during the different machining stages and the repositioning exactly onto the same point, both on the vice and on the measuring instrument.

Le point zéro est un système de serrage innovant qui permet une remarquable force de serrage et haute précision dans le positionnement et dans répétabilité.
Le système est verrouillé l'alimenter pneumatiquement avec pressions de 6 à 12 bar (accessible par l'utilisation d'un multiplicateur en option).
Le point zéro peut être utilisé individuellement ou en multiples, sur des tables ou des cubes.
Les goupilles de fixation peuvent être logé sur des tables équipées, systèmes de serrage de type traditionnel (pinces ou des plaques pour l'usinage de pièces en multiples) ou directement sur les pièces de travail (comme dans le cas de fusions ou de moules).
Cet outil réduit le temps de préparation de la machine, pourquoi vous permet de retirer la pièce pour la vérification dimensionnelle au cours des différentes étapes de traitement et repositionnement exactement au même endroit, à la fois sur la poignée et sur l'instrument mesurer.

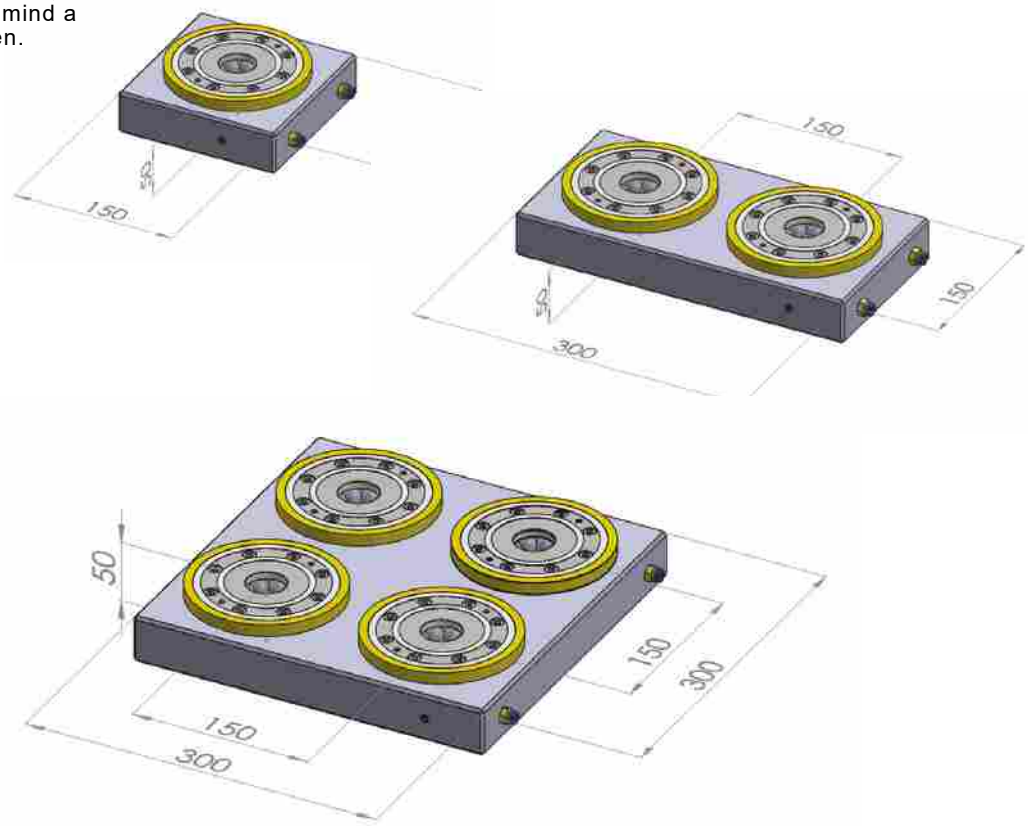

CIKKCS. **C0SPZ**

CIKKSZ.	
110PI010	Alaplap az 1 pontos null-pont rögzítőrendszerhez Base plate for clamping system with 1 zero point / Plaque de base pour système de serrage à 1 point
110PI020	Alaplap a 2 pontos null-pont rögzítőrendszerhez Base plate for clamping system with 2 zero points / Plaque de base pour système de serrage à 2 points
110PI040	Alaplap a 4 pontos null-pont rögzítőrendszerhez Base plate for clamping system with 4 zero points / Plaque de base pour système de serrage à 4 points

*I dati sopra riportati non sono impegnativi e a discrezione del costruttore possono essere modificati
*The data above is not binding and can be changed at the discretion of the manufacturer
*Les données susmentionnées ne sont pas contraignantes et elles peuvent être modifiées selon les indications reçues par le constructeur

GRAZIELLA SATU

A Graziella satu különösen alkalmas köszörűkön és méretellenőrző készülékeken elvégzett nagy pontosságú munkákra. Ötvözött, nem deformálódó, edzett acélból készül teljes egészében, keménység 58/60 HRC. Minden síkján tökéletesen fel van köszörülve, hogy a 90°-ot elérje minden helyzetben.
A mozgó pofának két egymásra merőleges V alakú prizmája van, hogy rögzíteni tudja a hengeres darabokat.
Tűréshatárok: ± 0,003 mm.

The Graziella vice is ideal for high-precision grinding machines or for inspection work. Entirely made of non-deformable alloy steel hardened to 58/60 HRC. Perfectly ground surfaces in order to reach 90° in any position.
The slide has two prismatic surfaces in order to clamp round workpieces.
Tolerance: ± 0.003

L'étau Graziella est particulièrement indiqué pour les travaux de haute précision sur les rectifieuses et sur les appareils de contrôle. Entièrement construit avec des aciers alliés, indéformables et trempés à 58/60 HRC de dureté.
Il est parfaitement rectifié sur tous ses plans de façon à atteindre les 90° quelle que soit la position désirée.
Le chariot mobile à deux V orthogonaux pour bloquer les pièces cylindriques.
Tolérances au millième: ± 0.003 mm.

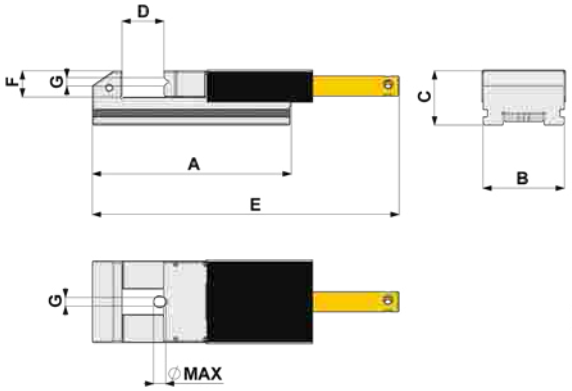

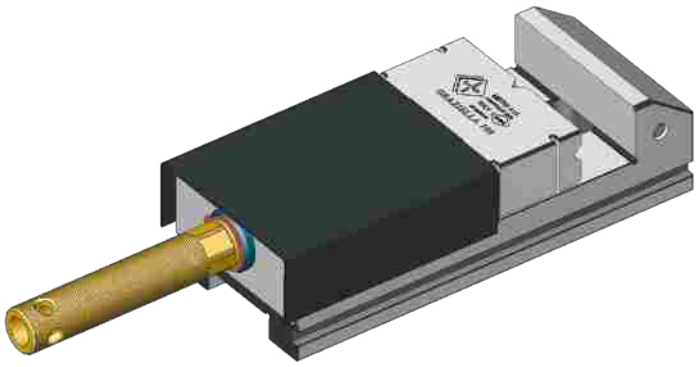

CIKKCS. C0GRAZIELLA

CIKKSZ.	A	B	C	D	E	F	G	Ø	kg
	mm	mm	mm	mm	mm	mm	mm	mm	
60	162	56	52	72	243	25	6	8	3,0
80	199	76	56	85	304	27	8	11	5,0
10	235	96	64	108	362	31	10	14	9,0
12	265	116	74	120	412	35	12	16	13,0
14	377	144	95	170	557	42	16	22	31,0

FORGATHATÓ TALP
SWIVEL BASE / BASE TOURNANTE

A Graziella satu forgatható talpa, mely 360°-os osztással rendelkezik, alkalmassá teszi a satut a síkban lévő összes szögben történő beállíthatóságra.

Swivel base for Graziella, with 360° graduation, allows to incline the vice at all angles.

La base tournante de Graziella, graduée à 360°, permet à l'étau de réaliser tous les angles demandés sur le plan.

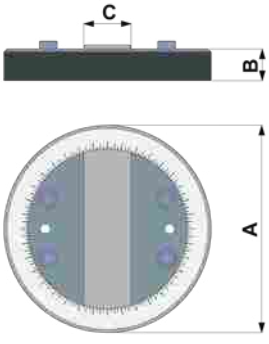

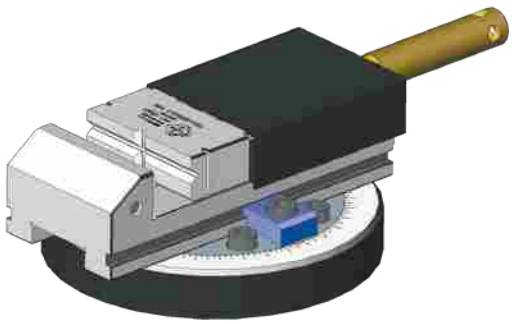

Felhasználási példa
Example of use
Example d'utilisation

CIKKCS. C0BAS

CIKKSZ.	Típus / Type	A	B	C	kg
		mm	mm	mm	
060GR010	60	210	32	28	8,5
080GR010	80			38	
100GR010	100			48	
120GR010	120	295	32	58	15,5
145GR010	145			58	

*I dati sopra riportati non sono impegnativi e a discrezione del costruttore possono essere modificati
*The data above is not binding and can be changed at the discretion of the manufacturer
*Les données susmentionnées ne sont pas contraignantes et elles peuvent être modifiées selon les indications reçues par le constructeur

GRAZIELLA SATU TARTOZÉKAI
ACCESSORIES FOR GRAZIELLA / ACCESSOIRES POUR GRAZIELLA

CIKKCS. C0STF

Oldalsó rögzítők a forgatható talphoz
Side clamps for swivel base
Brides latèrales pour base tournante

CIKKSZ.	Méret Size / Mesure
100GR240	60/80/100/120
145GR240	145

CIKKCS. C0CHI

Orsó anya
Screw nut
Écrou

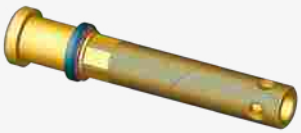

CIKKSZ.	Méret Size / Mesure
060GR050	60
080GR050	80
100GR050	100
120GR050	120
145GR050	145

CIKKCS. C0VCM

Menetes szár
Screw
Vis de serrage

CIKKSZ.	Méret Size / Mesure
060GR040	60
080GR040	80
100GR040	100
120GR040	120
145GR040	145

CIKKCS. C0VEC

Menetes szár és orsó anya
Screw and nut screw
Vis de serrage et écrou

CIKKSZ.	Méret Size / Mesure
060GR040	60
080GR040	80
100GR040	100
120GR040	120
145GR040	145

CIKKCS. C0AN

Súrlódó alátét
Thrust washer
Rondelle de butée

CIKKSZ.	Méret Size / Mesure
060GR060	60
080GR060	80
100GR060	100
120GR060	120
145GR060	145

CIKKCS.C0SEEGERAL

Seeger gyűrű
Seegering
Anneau élastique

CIKKSZ.	Méret Size / Mesure
020	60
022	80
025	100
028	120
038	145

CIKKCS. C0RIP

Védőburkolat
Guard
Protection

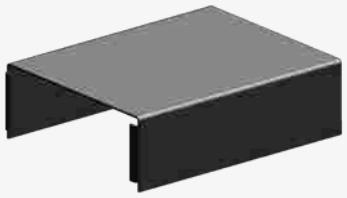

CIKKSZ.	Méret Size / Mesure
060GR070	60
080GR070	80
100GR070	100
120GR070	120
145GR070	145

*I dati sopra riportati non sono impegnativi e a discrezione del costruttore possono essere modificati
*The data above is not binding and can be changed at the discretion of the manufacturer
*Les données susmentionnées ne sont pas contraignantes et elles peuvent être modifiées selon les indications reçues par le constructeur

GRAZIELLA SATU SZÍNUSZASZTALLAL
GRAZIELLA WITH SINE BAR / GRAZIELLA À BARRE-SINUS

EGYSZERŰ VÁLTOZAT / SIMPLE VERSION / VERSION SIMPLE

Nagy pontosságú satu egyszeres nyitású színuszasztalra felszerelve.
± 4" szögpontosság párhuzamos hasábok használatával. Nagy pontosságú köszörűgépeken vagy méretellenőrző eszközökön használható. Ötvözött, nem deformálódó, edzett acélból készül teljes egészében, keménysége 58/60 HRC. Az egyedi rögzítő-reteszelő rendszer garantálja a megismételhetőséget a megmunkálás során. A kívánt szög eléréséhez használandó mérőhasábok táblázatával együtt szállítva.

High precision vice with **simple sine bar**. Angle accuracy of ±4" using gauge blocks. Suitable for high precision grinding machines or for inspection work. Completely made of non-deformable alloy steel hardened to 58/60 HRC. The special locking system allows repeatability. A data sheet is supplied with the vice to calculate the angle using gauge blocks.

Étau de haute précision monté en **barre-sinus simple.** Précision d'angle: ± 4" de degré dans l'espace, en exploitant le positionnement avec des blocs plans-parallèles. Approprié aux travaux de haute précision sur des rectifieuses ou comme instrument de contrôle. Entièrement construit avec des aciers alliés, indéformables et trempés à 58/60 HRC de dureté. Le système de blocage particulier garantit la répétitivité au cours de l'usinage. L'étau est fourni avec une table de valeurs, à appliquer avec des blocs plans-parallèles, de façon à obtenir l'angle désiré.

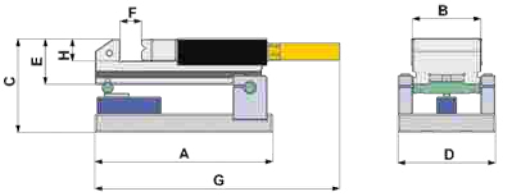

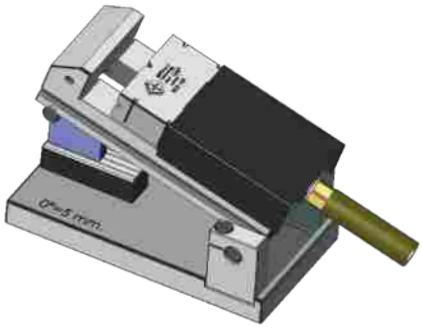

CIKKCS. C0BSSMORSA

CIKKSZ.	A	B	C	D	E	F	G	H	L1	kg
	mm	mm	mm	mm	mm	mm	mm	mm	mm	
080	205	76	113	117	56	85	278	27	209	12,0
100	250	96	132	137	64	105	345	31	253	18,0
120	280	116	156	157	74	120	395	35	295	25,0

DUPLA VÁLTOZAT / DOUBLE VERSION / VERSION DOUBLE

Nagy pontosságú, dupla nyitású színuszasztalra felszerelve.
± 4 " szögpontosság a térben, kihasználva a mérőhasábokkal történő pozicionálást mindkét dőlés- szögnél. Használható nagy pontosságú köszörűgépeken, méretellenőrző mérőeszközökben. Ötvözött, nem deformálódó, edzett acélból készül teljes egészében, keménység 58/60 HRC. Az egyedi rögzítő-reteszelő rendszer garantálja a megismételhetőséget a megmunkálás során. A kívánt szög eléréséhez használandó mérőhasábok értékeinek táblázatával együtt szállítva.

High precision vice with **double sine bar.** Angle accuracy of ±4" using gauge blocks on both angles. Suitable for high precision grinding machines or for inspection work. Completely made of non-deformable alloy steel hardened to 58/60 HRC. The special locking system allows repeatability. A data sheet is supplied with the vice to calculate the angle using gauge blocks.

Étau de haute précision monté en **barre-sinus double.** Précision d'angle: ± 4" de degré dans l'espace, en exploitant le positionnement avec des blocs plans-parallèles sur les deux inclinaisons. Approprié aux travaux de haute précision sur des rectifieuses ou comme instrument de contrôle. Entièrement construit avec des aciers alliés, indéformables et trempés à 58/60 HRC de dureté. Le système de blocage particulier garantit la répétitivité au cours de l'usinage. L'étau est fourni avec une table de valeurs, à appliquer avec des blocs plans-parallèles, de façon à obtenir l'angle désiré.

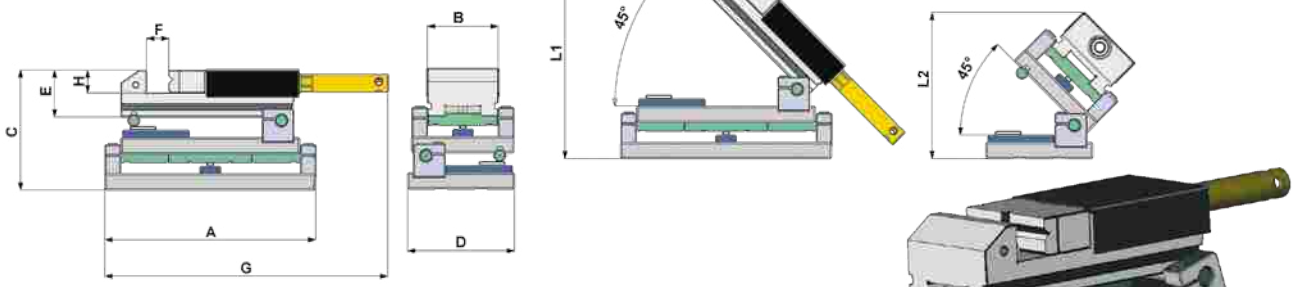

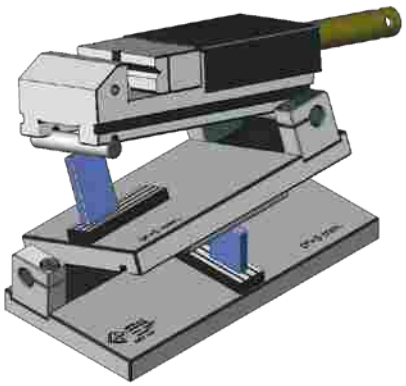

CIKKCS. C0BSDMORSA

CIKKSZ.	A	B	C	D	E	F	G	H	L1	L2	kg
	mm	mm	mm	mm	mm	mm	mm	mm	mm	mm	
080	246	76	154	122	56	85	327	27	250	176	17,0
100	286	96	162	144	64	105	385	31	283	197	24,0
120	315	116	172	161	74	120	435	35	310	210	31,0

*I dati sopra riportati non sono impegnativi e a discrezione del costruttore possono essere modificati
*The data above is not binding and can be changed at the discretion of the manufacturer
*Les données susmentionnées ne sont pas contraignantes et elles peuvent être modifiées selon les indications reçues par le constructeur

SZÍNUSZASZTAL
SINE BAR / BARRE-SINUS

EGYSZERŰ VÁLTOZAT 250x150 mm-es SŰRŰ PÓLUSKIOSZTÁSÚ MÁGNESASZTALLAL
SIMPLE VERSION WITH 250x150 mm FINE POLE MAGNETIC CHUCK
VERSION SIMPLE À TABLE MAGNÉTIQUE À PÔLES DENSES 250x150 mm

A szinuszasztal elve lehetővé teszi ± 4 ” fokos tűréshatárral szögek létrehozását a mérőhasábokkal történő pozicionálás kihasználásával. Használható nagy pontosságú köszörűgépeken vagy méretellenőrző mérőeszközökben. A sűrű póluskiosztású mágneses felület lehetővé teszi a szilárd megfogást még kis munkadaraboknál is. Ötvözött, nem deformálódó, edzett acélból készül teljes egészében, keménység 58/60 HRC. Az egyedi reteszelő rendszer garantálja a megismételhetőséget a megmunkálások során. A szinuszasztalhoz mellékeljük a a létrehozni kívánt szög eléréséhez használandó mérőhasábok táblázatát.

Angle setting (tolerance ±4”) according to the sine principle using gauge blocks. Suitable for high precision grinding machines or for inspection work. The fine pole magnetic chuck ensures a firm hold even on small pieces. Completely made of non-deformable alloy steel hardened to 58/60 HRC. The special locking system allows repeatability. A data sheet is supplied with the vice to calculate the angle using gauge blocks.

Le système à barre-sinus permet de réaliser des angles avec une tolérance de ± 4” de degré, en exploitant le positionnement avec des blocs plans-parallèles. Il est approprié aux travaux de haute précision sur des rectifieuses ou comme instrument de contrôle. La table magnétique à pôles denses assure une prise sure, même en cas de pièces de petites dimensions. Entièrement construit avec des aciers alliés, indéformables et trempés a 58/60 HRC de dureté. Le système de blocage particulier garantit la répétitivité au cours de l’usinage. La barre-sinus est fournie avec une table de valeurs, à appliquer avec des blocs plans-parallèles, de façon à obtenir l’angle désiré.

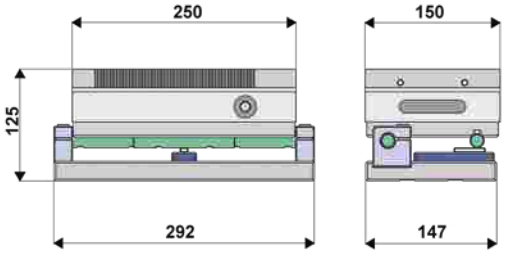

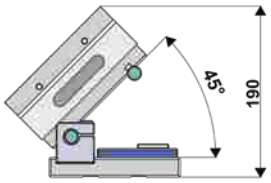

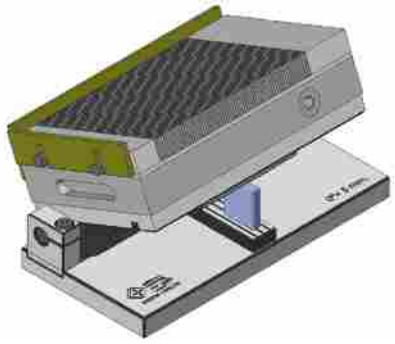

CIKKCS. **C0BSSPMAGN**	
CIKKSZ.	**kg**
150	32,0

DUPLA VÁLTOZAT 250x150 mm-es SŰRŰ PÓLUSKIOSZTÁSÚ MÁGNESASZTALLAL
DOUBLE VERSION WITH 250x150 mm FINE POLE MAGNETIC CHUCK
VERSION DOUBLE À TABLE MAGNÉTIQUE À PÔLES DENSES 250x150 mm

A szinuszasztal elve lehetővé teszi ± 4 ” fokos tűréshatárral szögek létrehozását a mérőhasábokkal történő pozicionálás kihasználásával. Használható nagy pontosságú köszörűgépeken vagy méretellenőrző mérőeszközökben. A sűrű póluskiosztású mágneses felület lehetővé teszi a szilárd megfogást még kis munkadaraboknál is. Ötvözött, nem deformálódó, edzett acélból készül teljes egészében, keménység 58/60 HRC. Az egyedi reteszelő rendszer garantálja a megismételhetőséget a megmunkálások során. A szinuszasztalhoz mellékeljük a a létrehozni kívánt szög eléréséhez használandó mérőhasábok táblázatát.

Angle setting (tolerance ±4”) according to the sine principle using gauge blocks. Suitable for high precision grinding machines or for inspection work. The fine pole magnetic chuck ensures a firm hold even on small pieces. Completely made of non-deformable alloy steel hardened to 58/60 HRC. The special locking system allows repeatability. A data sheet is supplied with the vice to calculate the angle using gauge blocks.

Le système à barre-sinus permet de réaliser des angles avec une tolérance de ± 4” de degré, en exploitant le positionnement avec des blocs plans-parallèles sur les deux inclinaisons. Il est approprié aux travaux de haute précision sur des rectifieuses ou comme instrument de contrôle. La table magnétique à pôles denses assure une prise sure, même en cas de pièces de petites dimensions. Entièrement construit avec des aciers alliés, indéformables et trempés a 58/60 HRC de dureté. Le système de blocage particulier garantit la répétitivité au cours de l’usinage. La barre-sinus est fournie avec une table de valeurs, à appliquer avec des blocs plans-parallèles, de façon à obtenir l’angle désiré.

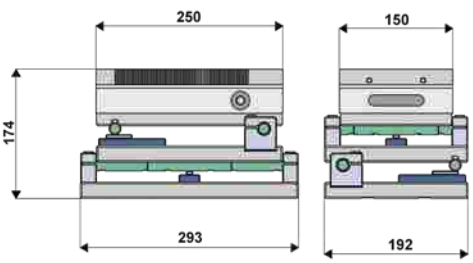

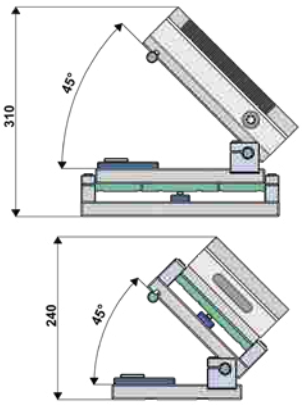

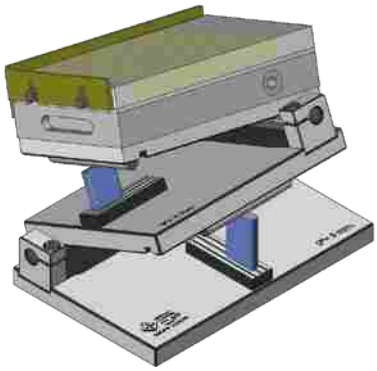

CIKKCS.**C0BSDPMAGN**	
CIKKSZ.	**kg**
150	44,0

*I dati sopra riportati non sono impegnativi e a discrezione del costruttore possono essere modificati
*The data above is not binding and can be changed at the discretion of the manufacturer
*Les données susmentionnées ne sont pas contraignantes et elles peuvent être modifiées selon les indications reçues par le constructeur

SZÍNUSZASZTAL
SINE BAR / BARRE-SINUS

EGYSZERŰ VÁLTOZAT FURATHÁLÓS LAPPAL 250x150 mm
SIMPLE WITH 250x150 mm GRID PLATE
SIMPLE À PLAQUE PERCÉE 250x150 mm

A szinuszasztal elve lehetővé teszi ± 4 ” fokos tűréshatárral szögek létrehozását a mérőhasábokkal történő pozicionálással. Használható nagy pontosságú köszörűgépeken vagy méretellenőrző mérőeszközökben. Ötvözött, nem deformálódó, edzett acélból készül teljes egészében, keménység 58/60 HRC. Az egyedi reteszelő rendszer garantálja a megismételhetőséget a megmunkálások során. A szinuszasztalhoz mellékeljük a létrehozni kívánt szög eléréséhez használandó mérőhasábok táblázatát.

Angle setting (tolerance ±4”) according to the sine principle using gauge blocks. Suitable for high precision grinding machines or for inspection work. The fine pole magnetic chuck ensures a firm hold even on small pieces. Completely made of non-deformable alloy steel hardened to 58/60 HRC. The special locking system allows repeatability. A data sheet is supplied with the vice to calculate the angle using gauge blocks.

Le système à barre-sinus permet de réaliser des angles avec une tolérance de ± 4” de degré, en exploitant le positionnement avec des blocs plans-parallèles. Il est approprié aux travaux de haute précision sur des rectifieuses ou comme instrument de contrôle. Entièrement construit avec des aciers alliés, indéformables et trempés a 58/60 HRC de dureté. Le système de blocage particulier garantit la répétitivité au cours de l’usinage. La barre-sinus est fournie avec une table de valeurs, à appliquer avec des blocs plans-parallèles, de façon à obtenir l’angle désiré.

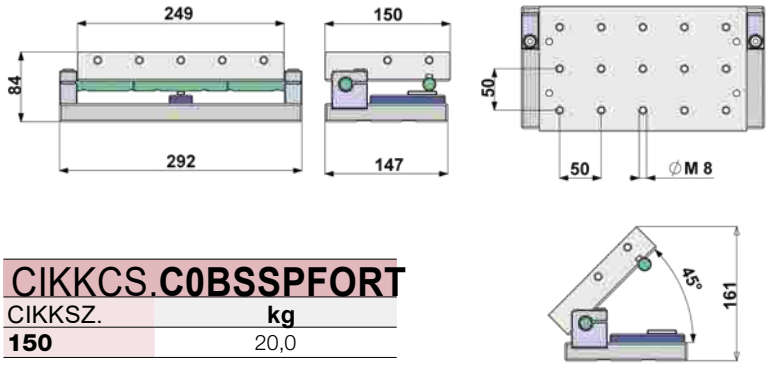

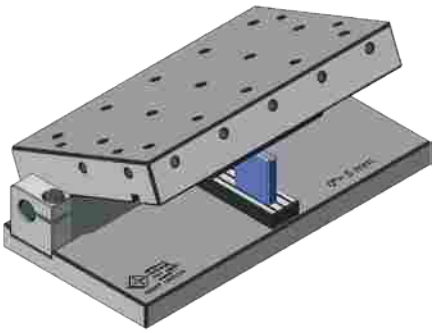

CIKKCS.**C0BSSPFORT**	
CIKKSZ.	**kg**
150	20,0

DUPLA VÁLTOZAT FURATHÁLÓS LAPPAL 250x150 mm
DOUBLE WITH 250x150 mm GRID PLATE
DOUBLE À PLAQUE PERCÉE 250x150 mm

A szinuszasztal elve lehetővé teszi ± 4 ” fokos tűréshatárral szögek létrehozását a mérőhasábokkal történő pozicionálással. Használható nagy pontosságú köszörűgépeken vagy méretellenőrző mérőeszközökben. Ötvözött, nem deformálódó, edzett acélból készül teljes egészében, keménység 58/60 HRC. Az egyedi reteszelő rendszer garantálja a megismételhetőséget a megmunkálások során. A szinuszasztalhoz mellékeljük a létrehozni kívánt szög eléréséhez használandó mérőhasábok táblázatát.

Angle setting (tolerance ±4”) according to the sine principle using gauge blocks. Suitable for high precision grinding machines or for inspection work. The fine pole magnetic chuck ensures a firm hold even on small pieces. Completely made of non-deformable alloy steel hardened to 58/60 HRC. The special locking system allows repeatability. A data sheet is supplied with the vice to calculate the angle using gauge blocks.

Le système à barre-sinus permet de réaliser des angles avec une tolérance de ± 4” de degré, en exploitant le positionnement avec des blocs plans-parallèles sur les deux inclinaisons. Il est approprié aux travaux de haute précision sur des rectifieuses ou comme instrument de contrôle. Entièrement construit avec des aciers alliés, indéformables et trempés a 58/60 HRC de dureté. Le système de blocage particulier garantit la répétitivité au cours de l’usinage. La barre-sinus est fournie avec une table de valeurs, à appliquer avec des blocs plans-parallèles, de façon à obtenir l’angle désiré.

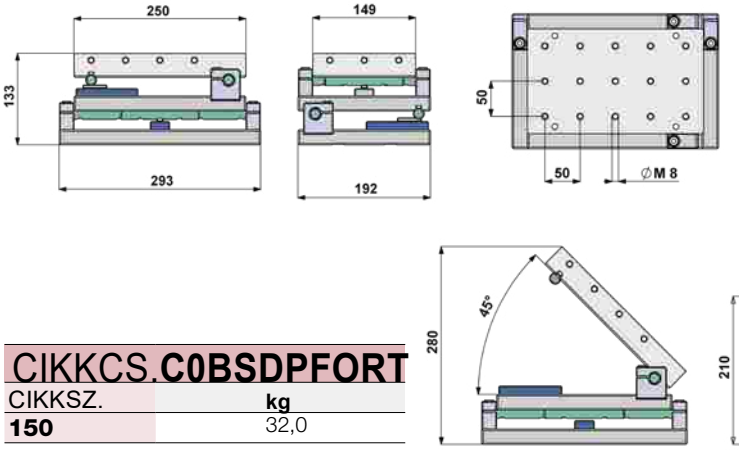

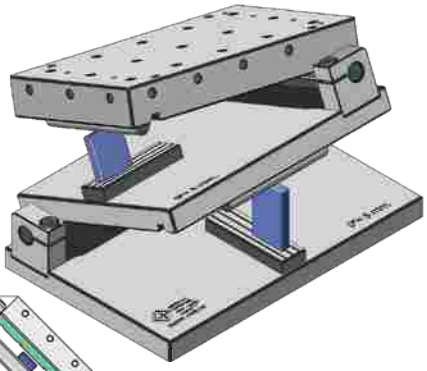

CIKKCS.**C0BSDPFORT**	
CIKKSZ.	**kg**
150	32,0

*I dati sopra riportati non sono impegnativi e a discrezione del costruttore possono essere modificati
*The data above is not binding and can be changed at the discretion of the manufacturer
*Les données susmentionnées ne sont pas contraignantes et elles peuvent être modifiées selon les indications reçues par le constructeur

SZIKRAFORGÁCSOLÁSNÁL HASZNÁLT SATU
EDM VICE / ÉTAU ÉLECTRO-ÉROSION

Kifejezetten huzalos szikraforgácsoló-gépekhez és tömbös szikraforgácsoló-gépekhez (EDM-gépekhez) tervezték, ez a satu teljes egészében edzett, rozsdamentes acélból készül, százados pontossággal.

Specifically designed for die-sink and wire-cut EDM, this vice is completely made of hardened stainless steel, built with centesimal accuracy.

Conçu expressément pour les machines d'électroérosion filaire et en plongée, cet étau est construit entièrement en acier trempé inoxydable, et avec une précision de construction centésimale.

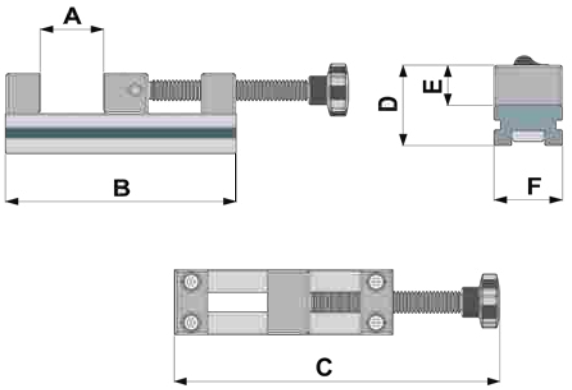

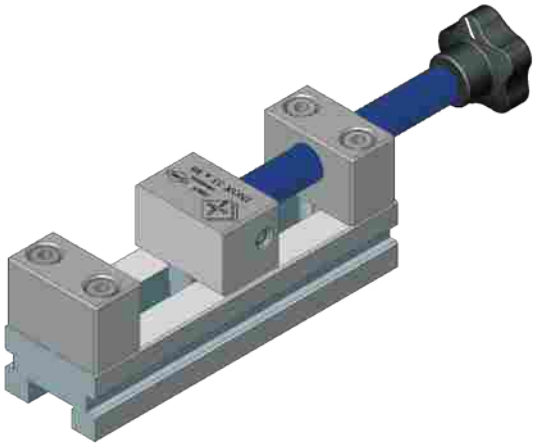

CIKKCS. C0ELE

CIKKSZ.	Típus Type	A mm	B mm	C mm	D mm	E mm	F mm	kg
055AP090	55x90	90	182	313	70	35	54	4,0
055AP130	55x130	130	222	393	70	35	54	5,0

PÓTALKATRÉSZEK A SZIKRAFORGÁCSOLÁSHOZ VALÓ SATUKHOZ
SPARE PARTS FOR EDM VICE / RECHANGES POUR ÉTAU ÉLECTRO-ÉROSION

CIKKCS. C0VCM

Menetes szár
Screw
Vis de serrage

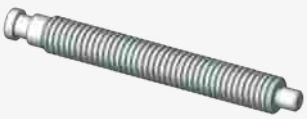

CIKKSZ.	Méret Size / Mesure
055EL050	55x90
055EL052	55x130

CIKKCS.C0VCM

Komplett menetes szár
Complete screw
Vis de serrage complète

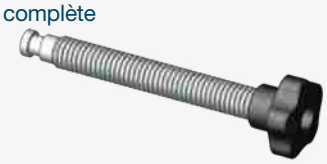

CIKKSZ.	Méret Size / Mesure
055EL060	55x90
055EL062	55x130

CIKKCS. C0MAN

Kézi markolatos anya
Hand grip
Poignée

CIKKSZ.	Méret Size / Mesure
055ELD50	55

CIKKCS. C0STF

Oldalsó szorítók
Sid clamps
Brides latèrales

CIKKSZ.	Méret Size / Mesure mm
055EL012	55 - 12

*I dati sopra riportati non sono impegnativi e a discrezione del costruttore possono essere modificati
*The data above is not binding and can be changed at the discretion of the manufacturer
*Les données susmentionnées ne sont pas contraignantes et elles peuvent être modifiées selon les indications reçues par le constructeur

OLIMPIA SATUK

A satu teste teljes egészében acélból készül, a csúszóvezetékek edzettek. A mozgó rész (kocsi) és a forgó talp öntöttvas (G.250). A csavarorsó és az anya edzett, hőkezelt acélból készülnek. Az edzett acélpofák köszörültek és cserélhetőek. A forgó talp 360°-os osztással rendelkezik. Tartalmaz: tájoló szemeket és szorító csavarkulcsot fogantyúval. Igény szerint hidro-pneumatikus egységgel a 150-es és 200-as típusok felszerelhetőek.

Vice body entirely made of steel. The slide guides are hardened. The slide and the revolving base are made of G.250 cast iron. Steel screw and screw nut. Interchangeable ground jaws made of hardened steel. Swivel base with 360° graduation. Scope of delivery: nuts and crank handle. On request models 150 and 200 can be equipped with a hydraulic unit.

Le corps est entièrement en acier stabilisée à très haute résistance mécanique. La vis et la filière sont en acier traité. Les mâchoires en acier trempé sont rectifiées et interchangeables. La base tournante est graduée à 360°. Fourniture: chevilles de référence et manivelle de blocage. Le blocage oléopneumatique est monté sur demande, sur le modéles 150 et 200.

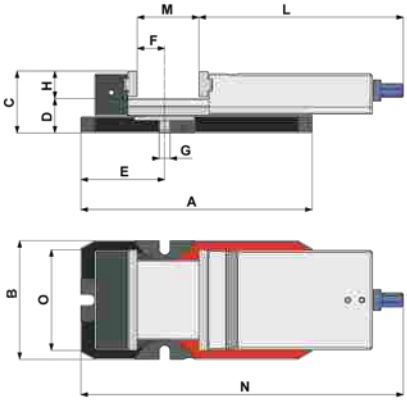

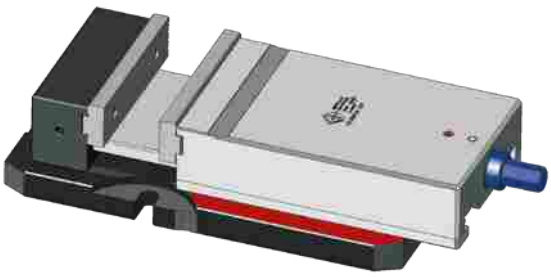

CIKKCS. C0OLIMPIS

CIKKSZ.	A	B	C	D	E	F	G	H	L	M	N	O	kg
	mm	mm	mm	mm	mm	mm	mm	mm	mm	mm	mm	mm	
100	265	122	73	43	100	25	14 H7	30	228	100	403	100	13,0
120	305	152	83	47	115	40	14 H7	36	271	120	466	120	20,0
150	345	182	92	52	125	41	16 H7	40	305	150	539	150	31,0
200	435	235	107	57	117	22.5	16 H7	50	387	200	682	200	60,0

TITANIA SATUK

A test teljes egészében stabilizált G.250 öntöttvasból van, nagy mechanikai szilárdsággal. Az orsó és az anya hőkezelt acélból készülnek. Az edzett acélpofák köszörültek és cserélhetőek. A forgó talp 360°-os osztással rendelkezik. Tartalmaz: tájoló szemeket és szorítókart fogantyúval. Igény szerint hidro-pneumatikus egységgel látható el a 150-es és a 200-as típus.

Vice body entirely made of stabilised G.250 cast iron with high mechanical strength. Steel screw and screw nut. Interchangeable ground jaws made of hardened steel. Swivel base with 360° graduation. Scope of delivery: nuts and crank handle. On request models 150 and 200 can be equipped with a hydraulic unit

Le corps est entièrement en fonte G.250 stabilisée à très haute résistance mécanique. La vis et la filière sont en acier traité. Les mâchoires en acier trempé sont rectifiées et interchangeables. La base tournante est graduée à 360°. Fourniture: chevilles de référence et manivelle de blocage. Le blocage oléopneumatique est monté sur demande, sur les modèles 150 et 200.

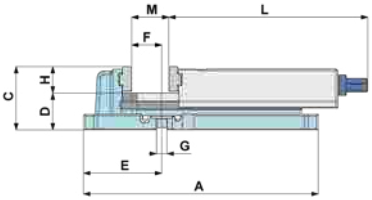

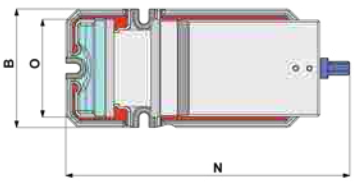

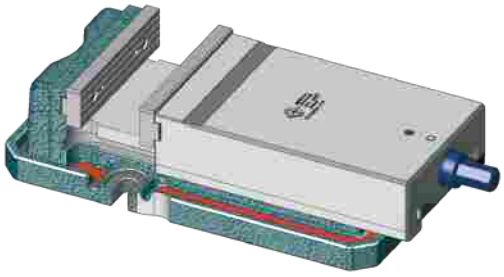

CIKKCS. C0TITANISB

CIKKSZ.	A	B	C	D	E	F	G	H	L	M	N	O	kg
	mm	mm	mm	mm	mm	mm	mm	mm	mm	mm	mm	mm	
085	252	107	70	42	95	33	14 H7	28	199	85	346	85	9,5
100	276	126	76	45	92	30	14 H7	31	228	100	390	100	11,5
120	318	156	87	50	113	45	14 H7	37	271	120	459	120	17,0
150	363	186	96	56	120	50	16 H7	40	305	150	526	150	27,0
200	444	238	108	58	130	47.5	16 H7	50	387	200	670	200	47,0

*I dati sopra riportati non sono impegnativi e a discrezione del costruttore possono essere modificati
*The data above is not binding and can be changed at the discretion of the manufacturer
*Les données susmentionnées ne sont pas contraignantes et elles peuvent être modifiées selon les indications reçues par le constructeur

OLIMPIA - TITANIA SATUK TARTOZÉKAI ÉS PÓTALKATRÉSZEI
ACCESSORIES AND SPARE PARTS FOR OLIMPIA - TITANIA
ACCESSOIRES ET RECHANGES POUR OLIMPIA - TITANIA

FORGATHATÓ TALP / SWIVEL BASE / BASE TOURNANTE

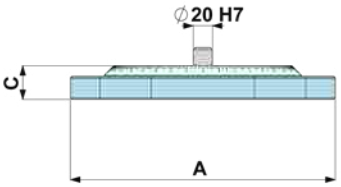

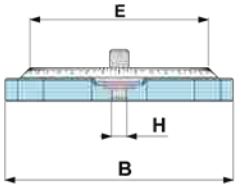

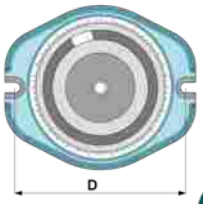

CIKKCS. C0BAS

CIKKSZ.	A	B	C	D	E	H	kg
	mm	mm	mm	mm	mm	mm	
085TI140	176	145	24	155	105	14 H7	3,0
100TI140	204	174	28	186	125	14 H7	4,0
120TI140	232	200	32	208	154	14 H7	6,0
150TI140	275	237	35	248	185	16 H7	9,0
200TI140	340	295	35	300	240	16 H7	13,0

POFÁK / JAWS / MORS

Típus Type	A	B	C	D	Ø C min	Ø C max	Ø D min	Ø D max	E
	mm	mm	mm	mm	mm	mm	mm	mm	mm
85	3	3	14	9	6	20	4	13	10
100	4	4	16	12	7	22	5,5	16	13
120	4	4	16	12	7	22	5,5	16	16
150	5	5	20	15	9	27	7	25	17
200	5	5	21	16	9	29	7	25	19

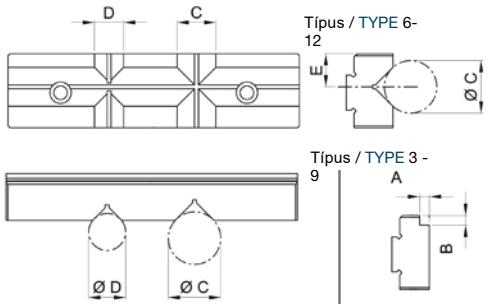

CIKKCS. C0GAN
Normál széria bordázott
Normal grooved / Normal strié

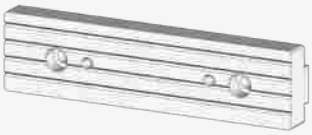

CIKKSZ.	Méret Size / Mesure
085TI050	85
100TI050	100
120TI050	120
150TI050	150
200TI050	200

CIKKCS. C0GAN
Sima felületű
Smooth / Lisse

CIKKSZ.	Méret Size / Mesure
085TI051	85
100TI051	100
120TI051	120
150TI051	150
200TI051	200

CIKKCS.C0GAN
Vállas kiképzésű / Stepped / Étagé

CIKKSZ.	Méret Size / Mesure
085TI052	85
100TI052	100
120TI052	120
150TI052	150
200TI052	200

CIKKCS. C0GAN
Recézett
Serrated / Rainuré

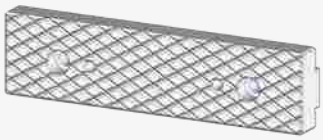

CIKKSZ.	Méret Size / Mesure
085TI057	85
100TI057	100
120TI057	120
150TI057	150
200TI057	200

CIKKCS. C0GAN
Finom recézésű
Knurled / Denté

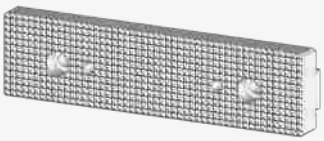

CIKKSZ.	Méret Size / Mesure
085TI058	85
100TI058	100
120TI058	120
150TI058	150
200TI058	200

CIKKCS. C0GAV
V alakú prizmás hegerekhez
V jaw for cylindrical workpieces
Prismatique pour corps cylindriques

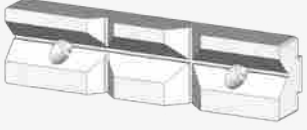

CIKKSZ.	Méret Size / Mesure
085TI060	85
100TI060	100
120TI060	120
150TI060	150
200TI060	200

*I dati sopra riportati non sono impegnativi e a discrezione del costruttore possono essere modificati
*The data above is not binding and can be changed at the discretion of the manufacturer
*Les données susmentionnées ne sont pas contraignantes et elles peuvent être modifiées selon les indications reçues par le constructeur

OLIMPIA - TITANIA SATUK TARTOZÉKAI ÉS PÓTALKATRÉSZEI
ACCESSORIES AND SPARE PARTS FOR OLIMPIA - TITANIA
ACCESSOIRES ET RECHANGES POUR OLIMPIA - TITANIA

CIKKCS. C0VCM
Menetes szár
Screw
Vis de serrage

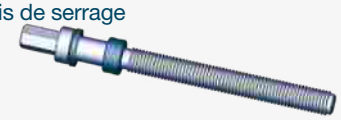

CIKKSZ.	Méret Size / Mesure
085TI030	85
100TI030	100
120TI030	120
150TI030	150
200TI030	200

CIKKCS. C0CHIOCTIT
Anya
Screw nut
Écrou

CIKKSZ.	Méret Size / Mesure
085	85
100	100
120	120
150	150
200	200

CIKKCS.C0VITECHIT
Menetes szár és anya
Screw and nut screw
Vis de serrage et écrou

CIKKSZ.	Méret Size / Mesure
085	85
100	100
120	120
150	150
200	200

CIKKCS. C0ANF
Súrlódó alátét
Thrust washer
Rondelle de butée

CIKKSZ.	Méret Size / Mesure
085TI110	85
100TI110	100
120TI110	120
150TI110	150
200TI110	200

CIKKCS. C0ANS
Távtartó gyűrű
Pin collar
Anneau cheville

CIKKSZ.	Méret Size / Mesure
085TI120	85
100TI120	100
120TI120	120
150TI120	150
200TI120	200

CIKKCS. C0MAN
Komplett hajtókar
Complete crank
Manivelle complète

CIKKSZ.	Méret Size / Mesure	Esagono mm
085TI080	85	14
100TI080	100/120	17
150TI080	150/200	19

CIKKCS. C0VITEBAST
Forgatható talp csavar
Swivel base screw
Vis de base tournante

CIKKSZ.	Méret Size / Mesure
085	85
100	100
120	120
150	150
200	200

CIKKCS. C0SVB
Forgatható talp csavar készlet
Swivel base screw set
Set vis de base tournante

CIKKSZ.	
100TI150	TIT.85/100 (2) OL.100 (2)
120TI150	TIT.120 (2) OL.120 (2)
150TI150	TIT.150 (2)
150OL150	OL.150 (2)
200TI150	TIT.200 (3)
200OL150	OL.200 (3)

CIKKCS. C0IMP
Fogantyú
Handgrip
Poignée

CIKKSZ.	Méret Size / Mesure
085TI090	85/100/120
150TI090	150/200

CIKKCS. C0TAS
T-anyák
Slot nuts
Tasseaux rainure

CIKKSZ.	Méret Size / Mesure mm
085TI100	14
150TI100	16

CIKKCS. C0TAS
Egyedi T-anyák kettős mérettel (satu / gép)
T-nuts double dimension (vice / machine)
Tasseaux spéciaux double dimension (étau / machine)

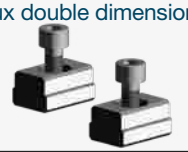

CIKKSZ.	Méret Size / Mesure mm
014TI012	14/12
014TI016	14/16
014TI018	14/18
016TI012	16/12
016TI014	16/14
016TI018	16/18

*I dati sopra riportati non sono impegnativi e a discrezione del costruttore possono essere modificati
*The data above is not binding and can be changed at the discretion of the manufacturer
*Les données susmentionnées ne sont pas contraignantes et elles peuvent être modifiées selon les indications reçues par le constructeur

HIDRO-PNEUMATIKUS RÖGZÍTŐ SATUK
HYDRAULIC VICES / ÉTAUX DE BLOCAGE OLÉOPNEUMATIQUE

A Titania és az Olimpia 150/200 satuk hidro-pneumatikus szorítással szállíthatók. Alkalmas közepes és nagy sorozatok gyártásánál. A maximális szorítóerő 4500 kg 6,5 ATM nyomáson. A munkahenger lökete 4 mm.

The Titania and Olimpia 150/200 vices can be fitted with hydraulic clamping system. They are suitable for medium and large workpieces. The maximum clamping force is 4.500 kg with 6.5 ATE pressure and 4 mm cylinder stroke.

Les étaux Titania et Olimpia 150/200 peuvent être fournis avec un système de blocage oléopneumatique. Appropriés aux usinages de moyenne et de grande série. La force moyenne de blocage est de 4.500 kg sous une pression de 6.5 ATE; course du cylindre: 4 mm.

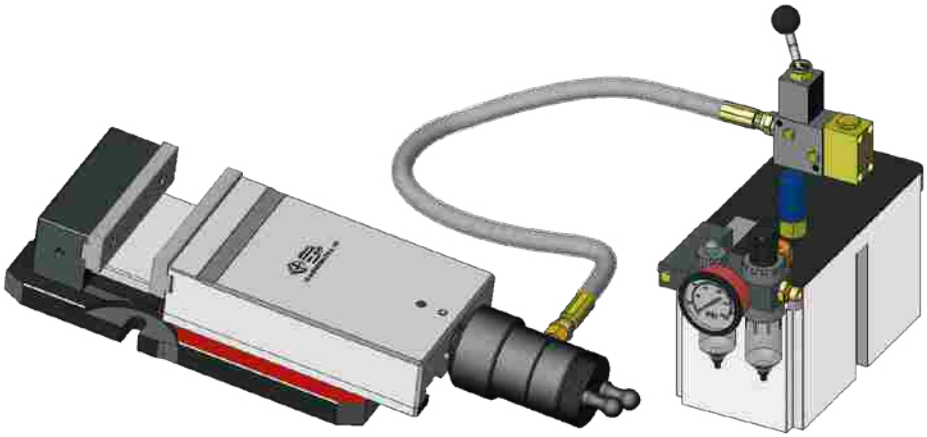

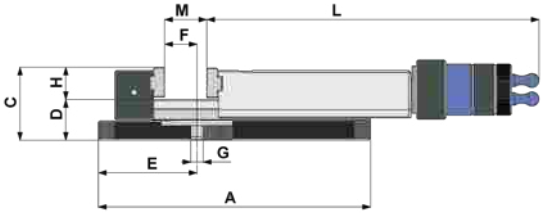

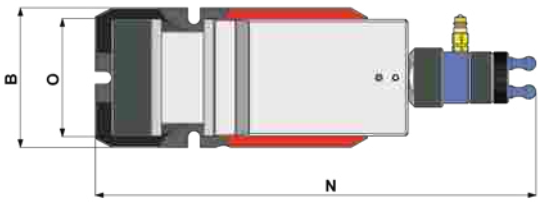

CIKKSZ.	A mm	B mm	C mm	D mm	E mm	F mm	G mm	H mm	L mm	M mm	N mm	O mm	kg
CIKKCS. C0TIT													
OLEOP150	363	186	96	56	120	50	16 H7	40	420	150	631	150	43,5
OLESP150	363	186	96	56	120	50	16 H7	40	420	150	631	150	48,0
OLEOP200	444	238	108	58	130	47,5	16 H7	50	492	200	775	200	64,0
OLESP200	444	238	108	58	130	47,5	16 H7	50	492	200	775	200	68,5
CIKKCS. C0OLM													
OLEOP10	345	182	92	52	125	41	16 H7	40	420	150	644	150	47,0
OLESP150	345	182	92	52	125	41	16 H7	40	420	150	644	150	51,5
OLEOP200	435	235	107	57	117	22,5	16 H7	50	492	200	787	200	76,0
OLESP200	435	235	107	57	117	22,5	16 H7	50	492	200	787	200	80,5

• Nyomás sokszorozó nélkül / Without pressure intensifier. / Sans multiplicateur de pression.

HIDRO-PNEUMATIKUS OLIMPIA-TITANIA SATUK PÓTALKATRÉSZEI
SPARE PARTS FOR HYDRAULIC OLIMPIA-TITANIA RECHANGES POUR OLIMPIA-TITANIA OLÉOPNEUMATIQUE

CIKKCS. C0VCM
Hidro-pneumatikus szár
Hydraulic screw
Vis de serrage oléopneumatique

CIKKSZ.	Méret Size / Mesure
150OP080	150
200OP080	200

CIKKCS. C0PIS
Hidro-penumatikus munkahenger
Hydraulic cylinder
Cylindre oléopneumatique

CIKKSZ.	Méret Size / Mesure
150OP020	150/200

CIKKCS.C0CENOLEOP
Hidro-pneumatikus tápegység
Hydraulic unit
Centrale oléopneumatique

CIKKSZ.	Méret Size / Mesure
150	150/200

*I dati sopra riportati non sono impegnativi e a discrezione del costruttore possono essere modificati
*The data above is not binding and can be changed at the discretion of the manufacturer
*Les données susmentionnées ne sont pas contraignantes et elles peuvent être modifiées selon les indications reçues par le constructeur

UNIVERZÁLIS SATU
UNIVERSAL VICE / UNIVERSEL

A satu kiválóan használható élező munkákhoz, úgy van kialakítva, hogy garantálja az abszolút stabilitást és hogy lehetővé tegye a munkadarabok különböző szögekből történő megmunkálását. A kúpos tengely reteszelése lehetővé teszi a maximális pontosságú munkavégzést.
A szögpozíciókat Nóniusz adja meg, 2°-os leolvasással. Gömbgrafitos öntöttvasból készül anyagminősége GS 600/3 UNI 4544/79. Az edzett acélpofák fel vannak köszörülve és cserélhetőek. A forgó talp 360°-os osztással rendelkezik. Tartalmaz: tájoló szemeket és hajtókart fogantyúval a rászorításhoz és oldáshoz.

Ideal on sharpening machines, it ensures total stability. Workpieces can be machined at different angles. The tapered shaft clamping system enables high precision machining. Inclination can be read on graduated scales with 2° accuracy. Made of GS 600/3 UNI 4544/79 spheroidal cast iron. Interchangeable ground jaws made of hardened steel. Swivel base with 360° graduation. Scope of delivery: nuts and crank handle.

L'étau est excellent pour les usinages sur affûteuses. Il est construit pour garantir une stabilité absolue et permettre l'usinage des pièces sous différents angles. Le blocage à arbre conique permet d'exécuter des travaux de très haut niveau de précision. Les positions d'angle sont données par des verniers permettant de régler à 2 degré de précision. Construit en fonte sphéroïdale GS 600/3 UNI 4544/79. Les mors en acier trempé sont rectifiées et interchangeables. La base tournante est graduée à 360°. Fourniture: chevilles de référence et manivelle de blocage.

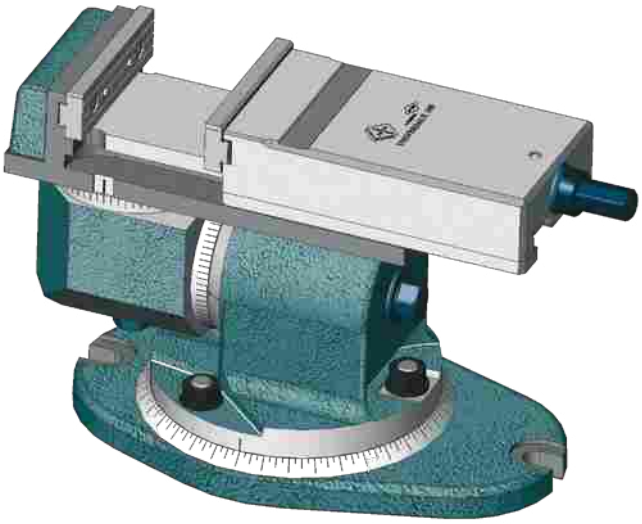

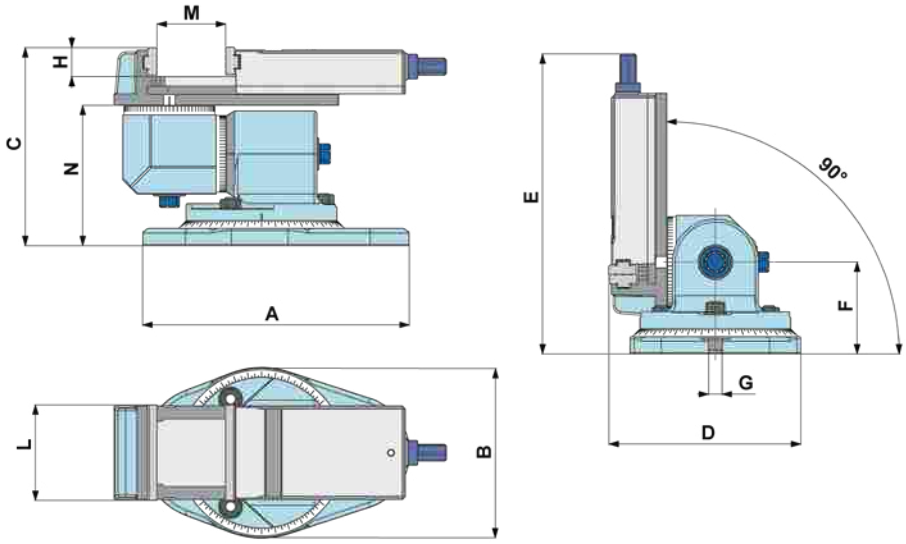

CIKKCS. **C0UNIVERSAL**

CIKKSZ.	A	B	C	D	E	F	G	H	L	M	N	kg
	mm	mm	mm	mm	mm	mm	mm	mm	mm	mm	mm	
65	200	130	156	149	225	72	14 H7	25	65	65	107	10,0
85	250	155	188	180	300	85	14 H7	27	85	85	130	19,0
10	280	178	208	202	330	96	14 H7	30	100	100	147	27,0

*I dati sopra riportati non sono impegnativi e a discrezione del costruttore possono essere modificati
*The data above is not binding and can be changed at the discretion of the manufacturer
*Les données susmentionnées ne sont pas contraignantes et elles peuvent être modifiées selon les indications reçues par le constructeur

UNIVERZÁLIS SATU TARTOZÉKAI ÉS PÓTALKATRÉSZEI
ACCESSORIES AND SPARE PARTS FOR UNIVERSAL
ACCESSOIRES ET RECHANGES POUR UNIVERSEL

POFÁK / JAWS / MORS

Típus Type	A	B	C	D	Ø C min	Ø C max	Ø D min	Ø D max	E
	mm	mm	mm	mm	mm	mm	mm	mm	mm
65	3	3	12	9	5	16	4	13	9
85	3	3	14	9	6	20	4	13	10
100	4	4	16	12	7	22	5,5	16	13

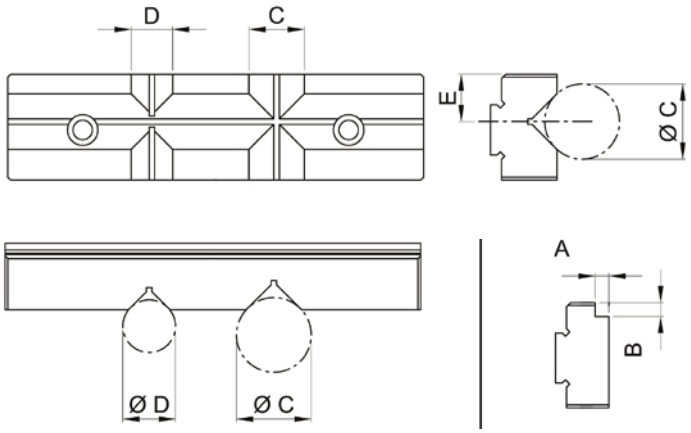

CIKKCS. C0GAN

Széria barázdált
Normal grooved / Normale strié

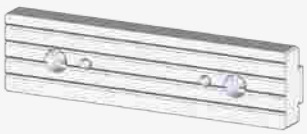

CIKKSZ.	Méret Size / Mesure
065UN050	65
085TI050	85
100TI050	100

CIKKCS. C0GAN

Sima felületű
Smooth / Lisse

CIKKSZ.	Méret Size / Mesure
065UN051	65
085TI051	85
100TI051	100

CIKKCS. C0GAN

Vállas kialakítású

Stepped / Étagé

CIKKSZ.	Méret Size / Mesure
065UN052	65
085TI052	85
100TI052	100

CIKKCS. C0GAV

V alakú prizmás hengeres munkadarabokhoz
V jaw for cylindrical workpieces
Prismatique pour corps cylindriques

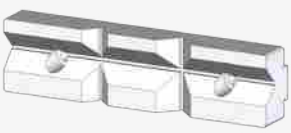

CIKKSZ.	Méret Size / Mesure
065UN070	65
085TI060	85
100TI060	100

*I dati sopra riportati non sono impegnativi e a discrezione del costruttore possono essere modificati
*The data above is not binding and can be changed at the discretion of the manufacturer
*Les données susmentionnées ne sont pas contraignantes et elles peuvent être modifiées selon les indications reçues par le constructeur

UNIVERZÁLIS SATUK TARTOZÉKAI ÉS PÓTALKATRÉSZEI
ACCESSORIES AND SPARE PARTS FOR UNIVERSAL
ACCESSOIRES ET RECHANGES POUR UNIVERSEL

CIKKCS. C0VCM

Menetes szár
Screw
Vis de serrage

CIKKSZ.	Méret Size / Mesure
065UN030	65
085TI030	85
100TI030	100

CIKKCS. C0CHIOCUN

Anya
Screw nut
Ecrou

CIKKSZ.	Méret Size / Mesure
065	65
085	85
100	100

CIKKCS. C0VITECHIU

Menetes szár és anya
Screw and lead screw
Vis de serrage et èrou

CIKKSZ.	Méret Size / Mesure
065	65
085	85
100	100

CIKKCS. C0ANF

Súrlódó alátét
Thrust washer
Rondelle de butée

CIKKSZ.	Méret Size / Mesure
065UN110	65
085TI110	85
100TI110	100

CIKKCS. C0ANS

Távtartó gyűrű
Pin collar
Anneau cheville

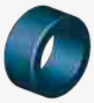

CIKKSZ.	Méret Size / Mesure
065UN120	65
085TI120	85
100TI120	100

CIKKCS. C0MAN

Hajtókar komplett
Complete crank
Manivelle complète

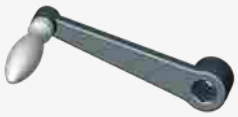

CIKKSZ.	Méret Size / Mesure
085TI080	65/85
100TI080	100

CIKKCS. C0IMP

Hajtókar foganytúja
Hand grip
Poignée

CIKKSZ.	Méret Size / Mesure
085TI090	65/85/100

CIKKCS. C0VITEBASU

Forgó talp csavar (hosszú vagy rövid meghatározandó)
Swivel base screw
(specify long or short)
Vis de base tournante
(specifier long ou cou

CIKKSZ.	Méret Size / Mesure
065	65
085	85
100	100

CIKKCS. C0SVB

Forgó talp csavar készlet
Swivel base screw set Set vis de base tournante

CIKKSZ.	Méret Size / Mesure
065UN150	65 (3)
085UN150	85 (3)
100UN150	100 (3)

CIKKCS. C0TIR

Húzócsavar
Pull stud
Tirant

CIKKSZ.	Méret Size / Mesure
065UN140	65
085UN140	85
100UN140	100

CIKKCS. C0TAS

T-anyák
Slot nuts
Tasseaux rainure

CIKKSZ.	Méret Size / Mesure mm
085TI100	14

CIKKCS. C0TAS

Egyedi T-anyák kettős mérettel (satu / gép)
T-nuts double dimension (vice / machine)
Tasseaux spéciaux double dimension (etau / machine)

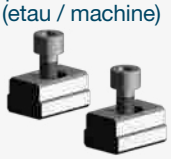

CIKKSZ.	Méret Size / Mesure mm
014TI012	14/12
014TI016	14/16
014TI018	14/18

*I dati sopra riportati non sono impegnativi e a discrezione del costruttore possono essere modificati
*The data above is not binding and can be changed at the discretion of the manufacturer
*Les données susmentionnées ne sont pas contraignantes et elles peuvent être modifiées selon les indications reçues par le constructeur

PNEUMATIKUS SATU PNM 120x120 mm
PNEUMATIC VICE PNM 120x120 mm / PNEUMATIQUE PNM 120x120 mm

Pneumatikus működésű satu közepes-könnyű marásokhoz és fúrásokhoz közepes vagy nagy sorozatú alkatrészek esetére. Egyesíti a zárási sebességet egy 800 kg-os reteszelő erővel, 6 ATM levegő nyomás mellett. Gömbgrafitos öntöttvasból készül anyagminőség: GS 600/3 UNI 4544/79. A menetes szár és az anya edzett acélból készülnek. A hőkezelt acélpofák fel vannak köszörülve és cserélhetőek.Tartalmaz: tájoló szemeket. Igény esetén rendelhető forgó talppal és V alakú prizmás pofákkal a hengeres testek rögzítéséhez.

Pneumatically operated vice for light-medium duty milling and drilling of medium or large workpieces. High speed closing combined with 800 kg clamping force at 6 ATM. Made of GS 600/3 UNI 4544/79 spheroidal cast iron. The screw and screw nut are made of treated steel. Interchangeable ground jaws made of hardened steel. Supplied as standard: nuts. Swivel base and V jaw for cylindrical workpieces are supplied on request.

Étau à fonctionnement pneumatique approprié aux usinages moyens/légers de fraisage et de perçage, sur des pièces de moyenne ou de grande série. La vitesse de fermeture s'unit à une force de blocage de 800 kg à 6 ATM. Construit en fonte sphéroïdale GS 600/3 UNI 4544/79. Vis et écrou sont en acier traité. Les mors en acier trempé sont rectifiées et interchangeables. Fourniture: chevilles de référence. Sur demande, il est possible de fournir la base tournante et la mors prismatique pour les corps cylindriques.

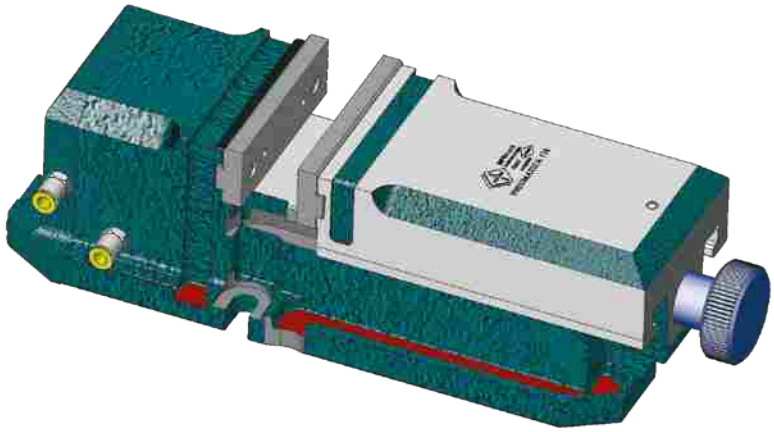

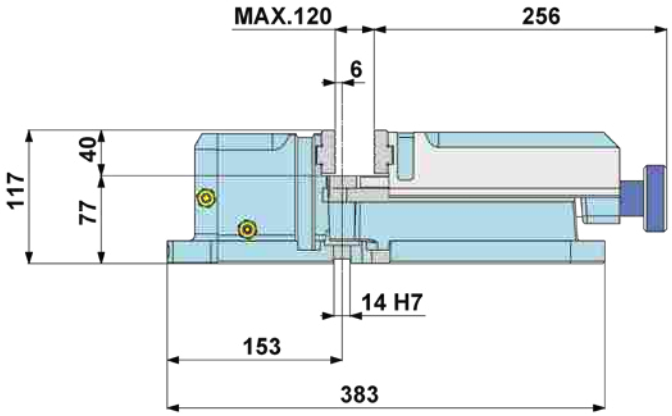

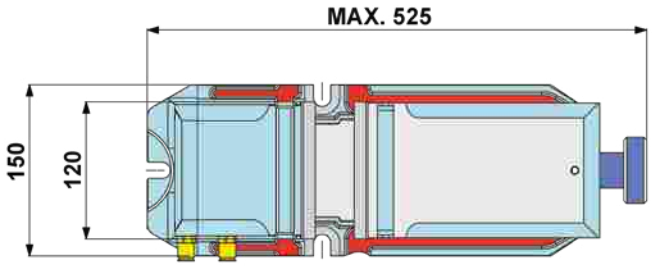

CIKKCS. **C0PNEUMASB**

CIKKSZ.	kg
120	24,0

*I dati sopra riportati non sono impegnativi e a discrezione del costruttore possono essere modificati
*The data above is not binding and can be changed at the discretion of the manufacturer
*Les données susmentionnées ne sont pas contraignantes et elles peuvent être modifiées selon les indications reçues par le constructeur

PNEUMATIKUS SATU TARTOZÉKAI ÉS PÓTALKATRÉSZEI
ACCESSORIES AND SPARE PARTS FOR PNEUMATIC
ACCESSOIRES ET RECHANGES POUR PNEUMATIQUE

CIKKCS.C0BASGIRPN

Forgó talp
Swivel base
Base tournante

CIKKSZ.	Méret Size / Mesure
120	120

CIKKCS.C0GAN

Bordázott normál pofa
Normal grooved jaw
Mors normal strié

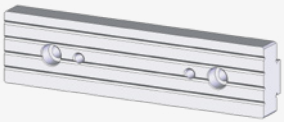

CIKKSZ.	Méret Size / Mesure
120PN090	120

CIKKCS. C0GAN

Sima felületű pofa
Smooth jaw
Mors lisse

CIKKSZ.	Méret Size / Mesure
120PN091	120

CIKKCS. C0GAN

Vállas kialakítású pofa
Stepped jaw
Mors étagé

CIKKSZ.	Méret Size / Mesure
120PN092	120

CIKKCS. C0GAV

V alakú pofa hengeres testekhez
V jaw for cylindrical workpieces
Mors prismatique pour corps cylindriques

CIKKSZ.	Méret Size / Mesure
120PN150	120

CIKKCS. C0VCM

Menetes szár
Screw
Vis de serrage

CIKKSZ.	Méret Size / Mesure
120PN040	120

CIKKCS. C0CHI

Anya
Screw nut
Ecrou

CIKKSZ.	Méret Size / Mesure
120PN040	120

CIKKCS. C0TPC

Markolatos hajtókerék
Hand grip
Poignée

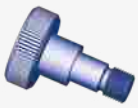

CIKKSZ.	Méret Size / Mesure
120PN060	120

CIKKCS.C0VITEBAST

Forgó talpcsavar
Swivel base screw
Vis de base tournante

CIKKSZ.	Méret Size / Mesure
120	120

CIKKCS.C0SVB

Forgó talpcsavar készlet
Swivel base screw set
Set vis de base tournante

CIKKSZ.	
120TI150	PNM 120 (2)

CIKKCS. C0TAS

T-anyák
Slot nuts
Tasseaux rainure

CIKKSZ.	Méret Size / Mesure mm
085TI100	14

CIKKCS. C0TAS

Egyedi kettős méretű T-anyák
(satu / gép)
T-nuts double dimension
(vice / machine)
Tasseaux spéciaux double dimension
(etau / machine)

CIKKSZ.	Méret Size / Mesure mm
014TI012	14/12
014TI016	14/16
014TI018	14/18

*I dati sopra riportati non sono impegnativi e a discrezione del costruttore possono essere modificati
*The data above is not binding and can be changed at the discretion of the manufacturer
*Les données susmentionnées ne sont pas contraignantes et elles peuvent être modifiées selon les indications reçues par le constructeur

HIDRAULIKUS CONTINENTAL SATUK
CONTINENTAL HYDRAULIC VICE / CONTINENTAL HYDRAULIQUE

A satu záróereje legalább 1000 kg és legfeljebb 5000 kg között állítható be, a beépített hidraulikus sokszorozónak köszönhetően a kezelő fáradása nélkül. Gömbgrafitos öntöttvasból készül, anyagminősége GS 600/3 UNI 4544/79, edzett csúszóvezetékekkel. A hidraulikus sokszorozó teljesen csereszabatos és cserélhető.
Edzett acélpofák köszörültek és cserélhetőek. A forgó talp 360°-os osztással rendelkezik. Tartalmaz: tájoló szemeket és a szorításhoz kulcsos hajtókart fogantyúval.

Vice with adjustable clamping force from 1.000 kg to 5.000 kg. Built-in hydraulic intensifier to reduce effort. Made of GS 600/3 UNI 4544/79 spheroidal cast iron with hardened slide guides. The hydraulic intensifier is completely interchangeable. Jaws made of hardened steel are ground and interchangeable. Swivel base with 360° graduation. Scope of delivery: nuts and crank handle.

L'étau présente la caractéristique de régler la force de blocage d'un minimum de 1.000 kg à un maximum de 5.000 kg, sans que l'opérateur se fatigue grâce au moltiplicateur hydraulique incorporé. Construit en fonte sphéroïdale GS 600/3 UNI 4544/79, à glissières de coulissement trempées. Le multiplicateur hydraulique est totalement interchangeable. Les mors en acier trempé sont rectifiées et interchangeables. La base tournante est graduée à 360°. Fourniture: chevilles de réference et manivelle de blocage.

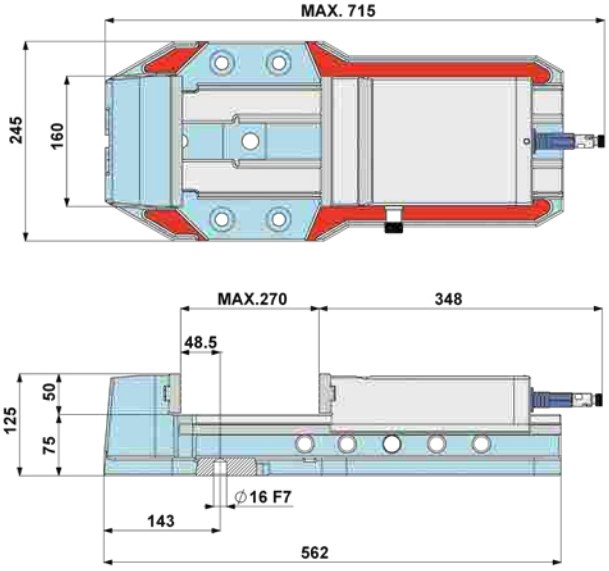

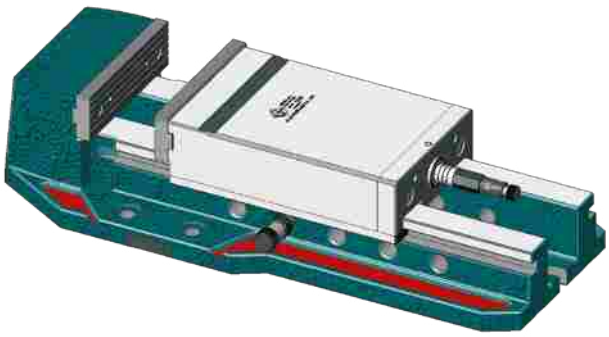

CIKKCS. **C0COLEODSB**	
CIKKSZ.	kg
160	55,0

CONTINENTÁL SATUK TARTOZÉKAI ÉS PÓTALKATRÉSZEI
ACCESSORIES AND SPARE PARTS FOR CONTINENTAL
ACCESSOIRES ET RECHANGES POUR CONTINENTAL

FORGÓ TALP / SWIVEL BASE / BASE TOURNANTE

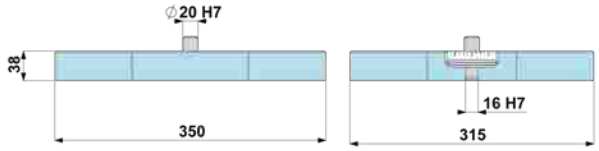

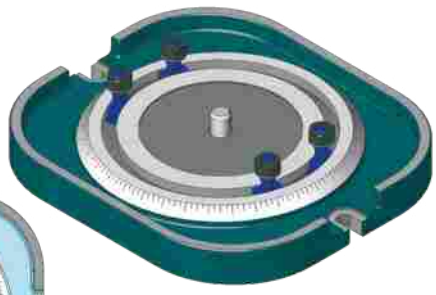

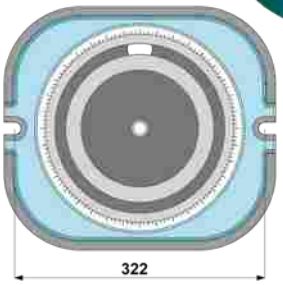

CIKKCS. **0BSG**		
CIKKSZ.	Méret Size / Mesure	kg
160OD090	160	21,0

*I dati sopra riportati non sono impegnativi e a discrezione del costruttore possono essere modificati
*The data above is not binding and can be changed at the discretion of the manufacturer
*Les données susmentionnées ne sont pas contraignantes et elles peuvent être modifiées selon les indications reçues par le constructeur

CONTINENTAL SATUK TARTOZÉKAI ÉS PÓTALKATRÉSZEI
ACCESSORIES AND SPARE PARTS FOR CONTINENTAL
ACCESSOIRES ET RECHANGES POUR CONTINENTAL

CIKKCS.**C0GAN**

Normál bordázott pofa
Normal grooved jaw
Mors normal strié

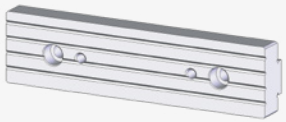

CIKKSZ.	Méret Size / Mesure
160OD030	160

CIKKCS. **C0GAN**

Sima felületű pofa
Smooth jaw
Mors lisse

CIKKSZ.	Méret Size / Mesure
160OD031	160

CIKKCS. **C0GAN**

Vállas kialakítású pofa
Stepped jaw
Mors étagé

CIKKSZ.	Méret Size / Mesure
160OD032	160

CIKKCS. **C0GAN**

Recézett pofa
Serrated jaw
Mors rainuré

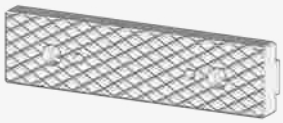

CIKKSZ.	Méret Size / Mesure
160OD037	160

CIKKCS.**C0GAN**

Finom recézésű pofa
Knurled jaw
Mors denté

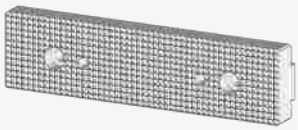

CIKKSZ.	Méret Size / Mesure
160OD038	160

CIKKCS. **C0GAV**

V prizmás pofa hengeres testekhez
V jaw for cylindrical workpieces
Mors prismatique pour corps cylindriques

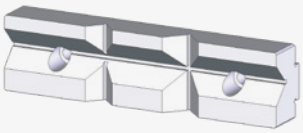

CIKKSZ.	Méret Size / Mesure
160OD260	160

CIKKCS. **C0CAPSULA**

Hidraulika kapszula
Hydraulic capsule
Capsule hydraulique

CIKKSZ.	Méret Size / Mesure
NUOV	160

CIKKCS.**C0RICARICA**

Hidraulika kapszula újratöltés (díjmegállapodás) / Hydraulic capsule recharge (tolling agreement) / Recharge capsule (compte de travail)

CIKKSZ.	Méret Size / Mesure
CAP	160

CIKKCS. **C0VMC**

Vezetőorsó
Mechanic lead screw
Vis mère mécanique

CIKKSZ.	Méret Size / Mesure
140OD090	160

CIKKCS. **C0VID**

Hidraulika orsó
Hydraulic screw
Vis de serrage hydraulique

CIKKSZ.	Méret Size / Mesure
140OD080	160

CIKKCS. **C0DISPOS**

Hidraulika szabályozó egység
Hydraulic part setting device
Dispositif d'annulation hydraulique

CIKKSZ.	Méret Size / Mesure
ANNUL	160

CIKKCS. **C0BGS**

Csapvezető persely
Driving pin bush
Douille goupille

CIKKSZ.	Méret Size / Mesure
140OD180	160

*I dati sopra riportati non sono impegnativi e a discrezione del costruttore possono essere modificati
*The data above is not binding and can be changed at the discretion of the manufacturer
*Les données susmentionnées ne sont pas contraignantes et elles peuvent être modifiées selon les indications reçues par le constructeur

CONTINENTAL SATUK TARTOZÉKAI ÉS PÓTALKATRÉSZEI
ACCESSORIES AND SPARE PARTS FOR CONTINENTAL
ACCESSOIRES ET RECHANGES POUR CONTINENTAL

CIKKCS. C0SPI

Csap csapvezető perselyhez
Pin for driving pin bush Goupille pour douille

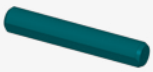

CIKKSZ.	Méret Size / Mesure
140OD070	160

CIKKCS. C0BGS

Csapvezető persely csappal
Driving pin bush with pin
Douille avec goupille

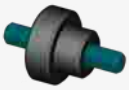

CIKKSZ.	Méret Size / Mesure
140OD185	160

CIKKCS. C0PRT

Vonszolócsap
Drive pin
Axe de traînement

CIKKSZ.	Méret Size / Mesure
140OD160	160

CIKKCS. C0APM

Rugótartó-rúd
Spring rod
Porte ressort

CIKKSZ.	Méret Size / Mesure
140OD150	160

CIKKCS. C0MOL

Rugó rugótartó-rúdhoz
Spring for spring rod
Ressort pour porte ressort

CIKKSZ.	Méret Size / Mesure
160OD106	160

CIKKCS. C0APM

Rugó rugótartó-rúddal
Spring rod with spring
Porte ressort avec ressort

CIKKSZ.	Méret Size / Mesure
140OD155	160

CIKKCS. C0VITEBASO

Forgó talpcsavar
Swivel base screw
Vis de base tournante

CIKKSZ.	
140	160

CIKKCS. C0SVB

Forgó talpcsavar készlet
Swivel base screw set
Set vis de base tournante

CIKKSZ.	Méret Size / Mesure
160OD220	160 (4)

CIKKCS. C0SET

Tányérrugó 6 db-os készlet
Belleville spring set 6 pieces
Set rondelles Belleville 6 pieces

CIKKSZ.	Méret Size / Mesure
160OD210	160

CIKKCS. C0GRUPPO

Orsó egység
Screw group
Groupe vis

CIKKSZ.	Méret Size / Mesure
VITIO	160

CIKKCS. C0MAN

Hajtókar (hosszabbító nélkül)
Crank (without extension) Manivelle (sans extension)

CIKKSZ.	Méret Size / Mesure	Esagono mm
150TI081	160	17

CIKKCS. C0PRM

Hajtókar hosszabbító toldóelem
Extension for crank
Extension pour manivelle

CIKKSZ.	Méret Size / Mesure
160OD080	160

CIKKCS. C0MAN

Hajtókar komplett
Complete crank
Manivelle complète

CIKKSZ.	Méret Size / Mesure
160OD200	160

CIKKCS. C0SPI

Mozgó pofához tájoló csap
Positioning pin for mobile jaw
Épine de positionnement mors mobile

CIKKSZ.	Méret Size / Mesure
160OD070	160

*I dati sopra riportati non sono impegnativi e a discrezione del costruttore possono essere modificati
*The data above is not binding and can be changed at the discretion of the manufacturer
*Les données susmentionnées ne sont pas contraignantes et elles peuvent être modifiées selon les indications reçues par le constructeur

HASÁBOK SATUKHOZ
PARALLEL BLOCKS FOR VICES / CALES PARALLÈLES POUR ÉTAUX

EDZETT ACÉL HASÁBOK
HARDENED STEEL PARALLELS
CALES PARALLÈLES EN ACIER TREMPÉ

Minden satu típushoz
For every kind of vice
Pour tous les types d'étaux

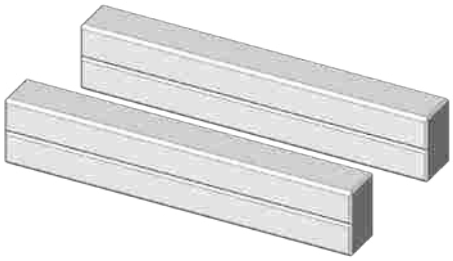

CIKKCS. C0PAR

CIKKSZ.	Méret Size / Mesure mm
085TI200	85 (82x18x10)
085TI210	85 (82x22x13)
100TI200	100 (95x20x12)
100TI210	100 (95x23x16)
120TI200	120 (115x21x10)
120TI210	120 (115x22x13)
120TI220	120 (115x28x18)
150TI200	150 (145x26x13)
150TI210	150 (145x28x18)
150TI220	150 (145x33x22)
200TI200	200 (190x32x15)
200TI210	200 (190x35x18)
200TI220	200 (190x38x27)
200TI230	200 (190x42x23)

HASÁBKÉSZLET
SET OF PARALLELS / SET DE CALES PARALLÈLES

CIKKCS. C0CASSPARA085

Összeállítás / tartalom Content / Composition		Típus / Type 85 A	B	C
2 PZ. / PCS.	C0PAR085TI200	82	18	10
	C0PAR085TI210	82	22	13

CIKKCS. C0CASSPARA100

Összeállítás / tartalom Content / Composition		Típus / Type 100 A	B	C
2 PZ. / PCS.	C0PAR100TI200	95	20	12
	C0PAR100TI210	95	23	16

CIKKCS. C0CASSPARA120

Összeállítás / tartalom Content / Composition		Típus / Type 120 A	B	C
3 PZ. / PCS.	C0PAR120TI200	115	21	10
	C0PAR120TI210	115	22	13
	C0PAR120TI220	115	28	18

CIKKCS. C0CASSPARA150

Összeállítás / tartalom Content / Composition		Típus / Type 150 A	B	C
3 PZ. / PCS.	C0PAR150TI200	145	26	13
	C0PAR150TI210	145	28	18
	C0PAR150TI220	145	33	22

CIKKCS. C0CASSPARA200

Összeállítás / tartalom Content / Composition		Típus / Type 200 A	B	C
4 PZ. / PCS.	C0PAR200TI200	190	32	15
	C0PAR200TI210	190	35	18
	C0PAR200TI220	190	38	27
	C0PAR200TI230	190	42	23

*I dati sopra riportati non sono impegnativi e a discrezione del costruttore possono essere modificati
*The data above is not binding and can be changed at the discretion of the manufacturer
*Les données susmentionnées ne sont pas contraignantes et elles peuvent être modifiées selon les indications reçues par le constructeur

MACH'3

Gyorscserélésű befogókészülékek hordozó lapjai sorozatgyártáshoz, megmunkálások cseréjénél és/vagy különböző szerszámgépeken vertikális CNC, NC marógépeken, EDM szikraforgácsoló-gépeken stb.

ELŐNYÖK

· Lehetséges a munkadarabok felfogatása vagy cseréje a gépen kívül, a gépen a rögzítés null-pont keresése nélkül történik. Minimális összeszerelési és rögzítési/felfogatási idő; Megismételhetőség a három tengelyen százados pontossággal.

MŰSZAKI ADATOK

Speciális acélból indukciós edzéssel készült rögzített végelem, ami a T-horonyba vagy az F7 illesztésű furathálóval ellátott lapra (osztás 40/50/60) kerül rögzítésre.

· Eltávolítható, levehető a ferde síkján és a tájoló csap fészkeinél nagy frevenciásan edzett lágyacél hordozó lap, amely váltó-hordozólapként, palettaként működik.

MŰKÖDÉS

· A végelem egy központosító egységgel van ellátva, hogy a hordozó-lapot a ferde síkhoz két tartóelemmel, nagy tájolási pontossággal lehessen rögzíteni

RENDELHETŐ/SZÁLLÍTHATÓ HIDRAULIKUS ZÁRÁSSAL IS

Tool with quick-change plate for volume production on vertical CNC machining centers, NC milling machines, EDM, etc.

ADVANTAGES

· The machine can be tooled up with no need to set it to zero;
· Very quick setting up and clamping times;
· Repeatability of positioning on the three axes with centesimal accuracy.

TECHNICAL DATA

· Fixed terminal bar made of special steel suitable for induction hardening, to be clamped on the T-slots or on grid plates with F7 holes, 40/50/60 pitch.
· Removable plate made of mild steel, hardened at high frequency on the inclined face and on the block seat, acting also as pallet change system.

OPERATION

· The terminal bar is equipped with a centering block to facilitate positioning of the plate which is clamped on the inclined plate by means of two clamps, allowing a high clamping precision.

IT CAN BE DELIVERED ALSO WITH HYDRAULIC CLAMPING SYSTEM

Outillage à changement rapide pour travaux en série avec changement de l'équipement sur des CNC verticales, fraiseuses NC, électroérosions etc.

AVANTAGES

· Possibilité d'équiper ou de changer les pièces hors de la machine sans rechercher les zéros;
· Temps de montage et de blocage minimum;
· Répétitivité dans le repositionnement sur trois axes avec des précisions centésimales.

DONNEES TECHNIQUES

· Base fixe, en acier spécial trempé à induction, à brider sur le banc avec rainure à T, ou bien sur plaques avec réseaux de trous en F7 à pas de 40/50/60 mm;
· Plaque amovible en acier doux, trempée à haute fréquence sur le plan incliné et sur le siège de la cheville qui sert au changement des palettes.

FONCTIONNEMENT

· La base dispose d'une cheville utilisée pour loger la plaque qui est bloquée contre le plan incliné par l'entremise de deux brides en donnant une précision de blocage élevée.

LIVRABLE AUSSI AVEC BLOCAGE HYDRAULIQUE

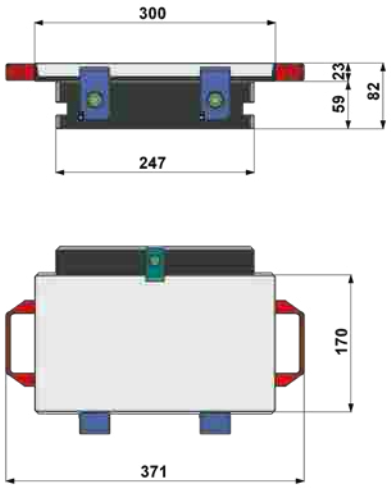

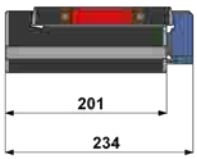

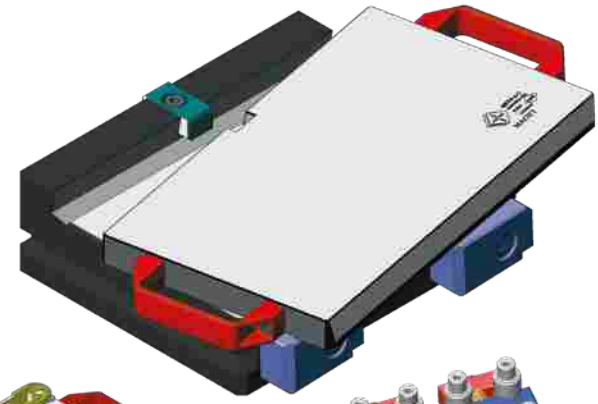

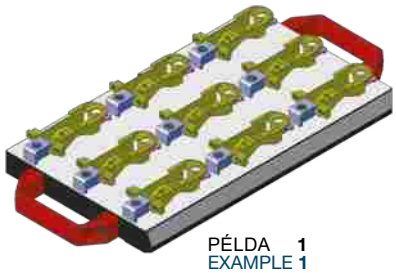

PÉLDA **1**
EXAMPLE **1**
EXEMPLE **1**

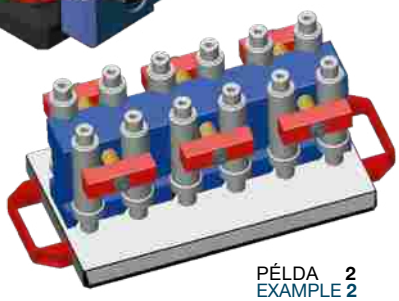

PÉLDA **2**
EXAMPLE **2**
EXEMPLE **2**

CIKKCS. **C0MACH**	
CIKKSZ	**kg**
3030X17	34,0

HORDOZÓLAP / PLATES / PLAQUES

CIKKCS. **C0PSM**	
CIKKSZ.	**N°/db**
300MC020	1
300MC025	5

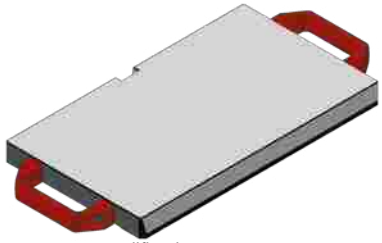

*I dati sopra riportati non sono impegnativi e a discrezione del costruttore possono essere modificati
*The data above is not binding and can be changed at the discretion of the manufacturer
*Les données susmentionnées ne sont pas contraignantes et elles peuvent être modifiées selon les indications reçues par le constructeur

ÖNKÖZPONTOSÍTÓ SATU
SELF-CENTERING VICE / ÉTAU AUTOCENTRANT

Önközpontosító satu 120x120 mm méretű hengeres testekhez.
Alkalmas hengeres alkatrészek megmunkálására: horonymarás, marás, fúrás.
A két lengő pofa egyidejű mozgása a munkadarabot a rögzített prizmás pofákon központosítja, lehetővé téve a tökéletes pozicionálhatóságot.
A satu mind vízszintes, mind függőleges gépeken használható, a két tartófelületének köszönhetően, melyek tökéletesen merőlegesek egymásra.
A satu szerkezete stabilizált, gömbgrafitos öntöttvasból készül, GS 600/3 UNI 4544/79.
A menetes szár teljes egészében hőkezelt.
Cserélhető köszörült és edzett acélpofák.
A szállítási terjedelem tartalmaz tájoló szemeket.

Self-centering vice for 120x120 cylindrical workpieces
Suitable for holding cylindrical workpieces during slotting, milling and drilling operations.
The simultaneous movement of the two oscillating jaws automatically centres the workpiece on the prismatic fixed jaw to ensure repeatability.
The vice can be used both on horizontal and vertical machines thanks to the two faces that are at right angle to one another.
The vice body is made of GS 600/3 UNI 4544/79 stabilised spheroidal cast iron.
The screw has been entirely treated.
The hardened steel jaws are ground and interchangeable.
Supplied as standard: nuts.

Étau a centrage automatique pour corps cylindriques 120x120
Approprié à l'usinage de pièces cylindriques sur mortaiseuses, fraiseuses et perceuses.
Le mouvement simultané des deux mors oscillantes centre automatiquement la pièce sur la mâchoire prismatique fixe, ce qui permet de répéter parfaitement le positionnement.
L'étau peut être utilisé aussi bien sur des machines horizontales que sur des machines verticales, grâce à ses deux plans d'appui qui sont parfaitement orthogonaux l'un par rapport à l'autre.
La structure de l'étau est en fonte sphéroïdale stabilisée GS 600/3 UNI 4544/79.
La vis est totalement traitée. Les mâchoires en acier trempé sont rectifiées et interchangeable.
Fourniture: chevilles de référence.

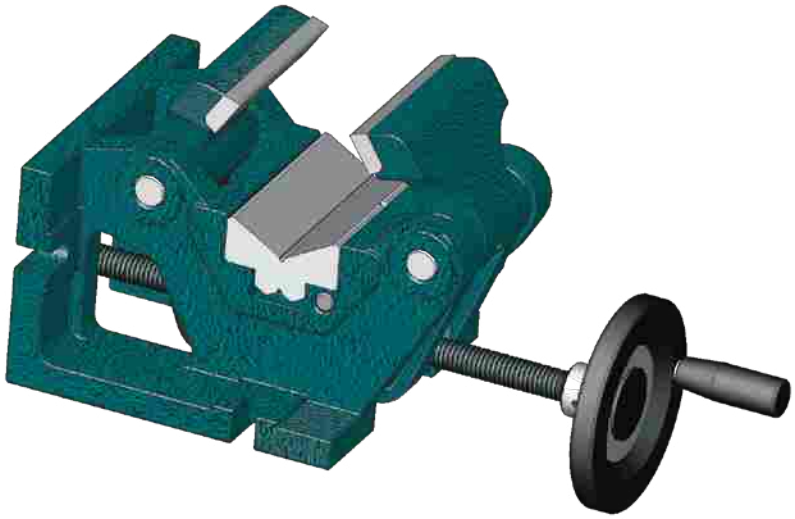

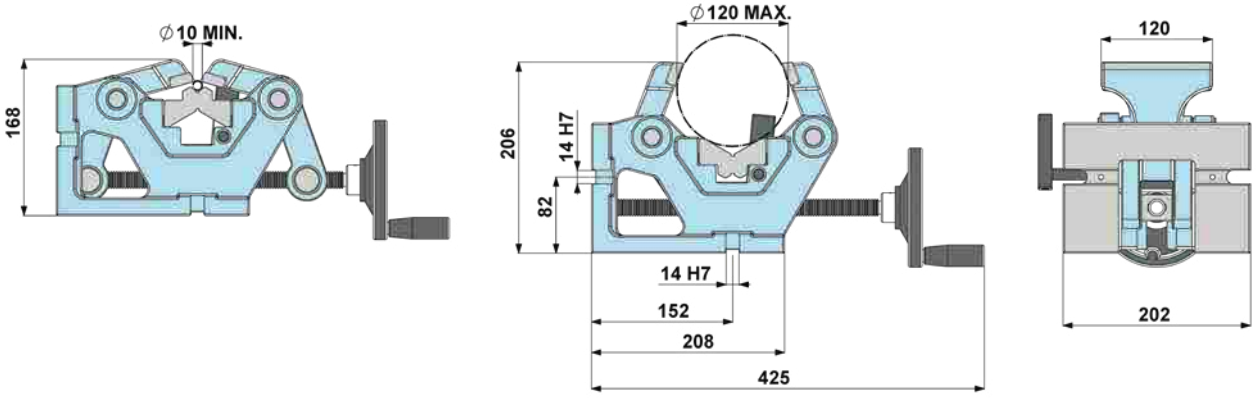

CIKKCS. **C0AUTOCEN**	
CIKKSZ.	kg
0120	24,0

*I dati sopra riportati non sono impegnativi e a discrezione del costruttore possono essere modificati
*The data above is not binding and can be changed at the discretion of the manufacturer
*Les données susmentionnées ne sont pas contraignantes et elles peuvent être modifiées selon les indications reçues par le constructeur

ÖNKÖZPONTOSÍTÓ SATU TARTOZÉKAI
ACCESSORIES FOR SELF-CENTERING VICES
ACCESSOIRES POUR AUTOCENTRANT

CIKKCS. C0GAN

Mozgó pofa
Movab jaw
Mors mobile

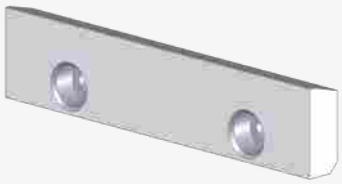

CIKKSZ.	Méret Size / Mesure
120AU090	120

CIKKCS. C0GAV

Álló V alakú pofa "V"
Fixed "V" shaped jaw
Mors prismatique fixe

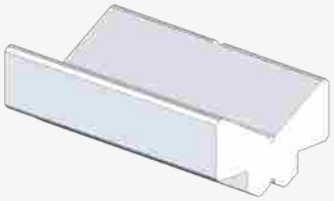

CIKKSZ.	Méret Size / Mesure
120AU080	120

CIKKCS. C0VCM

Menetes szár
Screw
Vis de serrage

CIKKSZ.	Méret Size / Mesure
120AU040	120

CIKKCS. C0CHI

Anya
Screw nut
Écrou

CIKKSZ.	
120AU050	SX
120AU060	DX

CIKKCS. C0VITECHIA

Menetes szár és anya
Screw and screw nut
Vis de serrage et écrous

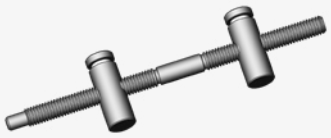

CIKKSZ.	Méret Size / Mesure
120	120

CIKKCS. C0VOLANT

Komplett hajtókar
Complete crank
Manivelle complète

CIKKSZ.	Méret Size / Mesure
00125	120

CIKKCS. C0TAS

T-anya
Slot nuts
Tasseaux rainure

CIKKSZ.	Méret Size / Mesure mm
085TI100	14

CIKKCS. C0TAS

Kettős méretű speciális T-anyák (satu / gép)
T-nuts double dimension (vice / machine)
Tasseaux spéciaux double dimension (etau / machine)

CIKKSZ.	Méret Size / Mesure mm
014TI012	14/12
014TI016	14/16
014TI018	14/18

*I dati sopra riportati non sono impegnativi e a discrezione del costruttore possono essere modificati
*The data above is not binding and can be changed at the discretion of the manufacturer
*Les données susmentionnées ne sont pas contraignantes et elles peuvent être modifiées selon les indications reçues par le constructeur

ÁLLÍTHATÓ SEGÉDASZTAL
ADJUSTABLE SQUARE / EQUERRE ORIENTABLE

Állítható segédasztal "T" hornyokkal, 350x270 mm mérettel
G.250 stabilizált perlites szövetszerkezetű öntöttvasból készül, nagy szilárdságú. A kettős reteszelés garantálja a rezgésmentes működést. Pontos pozicionálhatóság és állandóság, a sokoldalú és egyszerű használhatóság jellemzik.
A szöghelyzetet Nóniusz adja meg, 2 fokos leolvasási pontossággal.
Tájoló szemekkel és a rögzítéshez csavarkulccsal szállítva.

Adjustable square 350x270 mm with T-slots
Made of extremely resistant G.250 pearlitic cast iron alloy. The double clamping ensures vibration-free operations. It can be positioned accurately and can easily be used for a great number of applications. A vernier scale enables readings of the angle position with 2° accuracy.

Supplied with nuts and hand crank.

Equerre orientable à rainures en "T" 350x270 mm
Construite en fonte alliée à la perlite G.250 stabilisée à très haute résistance. Elle est munie d'un blocage double qui permet d'éliminer totalement les vibrations. Précision et constance de la mise en place, utilisations multiples et emploi facile. La position d'angle est donnée par un vernier de lecture à 2 degrés de précision.

Fournie avec chevilles de référence et cle de blocage.

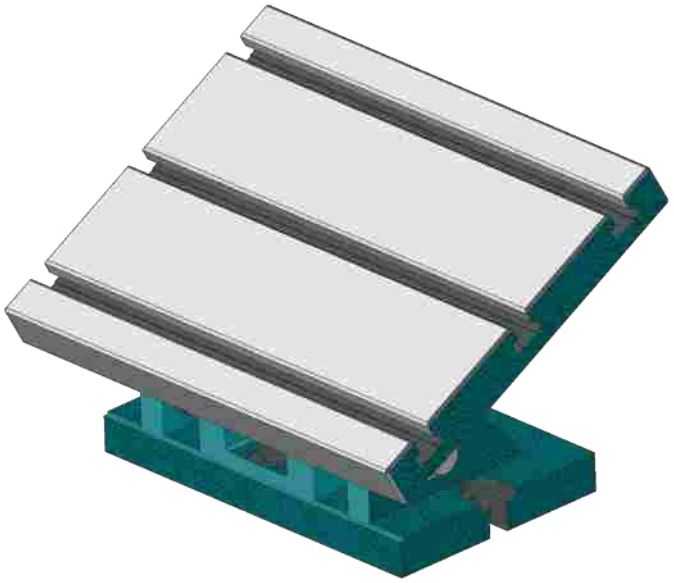

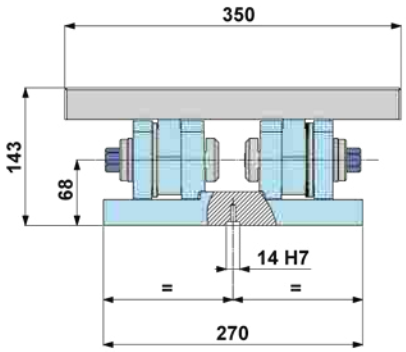

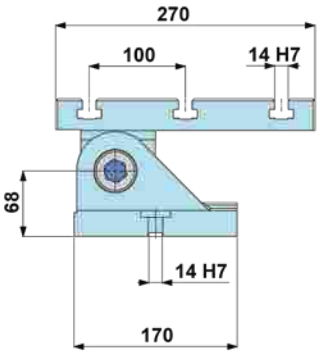

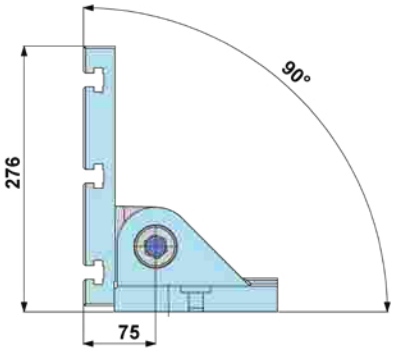

CIKKCS. **C0SQUA**	
CIKKSZ.	kg
270X350	38,5

*I dati sopra riportati non sono impegnativi e a discrezione del costruttore possono essere modificati
*The data above is not binding and can be changed at the discretion of the manufacturer
*Les données susmentionnées ne sont pas contraignantes et elles peuvent être modifiées selon les indications reçues par le constructeur

5A EASY-GRIP ÖNKÖZPONTOSÍTÓ SATUK 5 TENGELYES GÉPEKRE
SELF-CENTERING VICE 5A EASY-GRIP

Az 5 tengelyes marógépek precíziós megmunkálásaira tervezték, ez a rendszer lehetővé teszi a munkadarab biztonságos rögzítését csökkentett meghúzási nyomatékok mellett is.
A fogazás lehetővé teszi a pozicionálás nagyfokú ismételhetőségét.
Az önközpontosító satu rögzíthető az alsó rész menetes furataival vagy az oldalsó hornyokba elhelyezett rögzítő szorítókkal.

Designed for precision machining on 5-axis milling machines, this system allows safe clamping of the workpiece with reduced tightening torques.
The toothing allows a high repeatability of positioning.
The self-centering vice can be fixed using the threaded holes in the lower part or through brackets to be housed in the side slots.

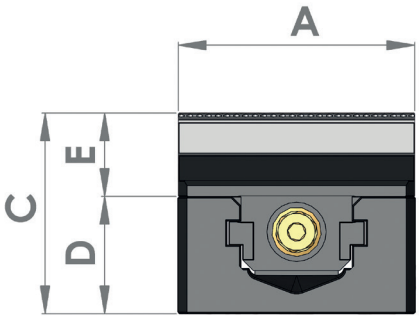

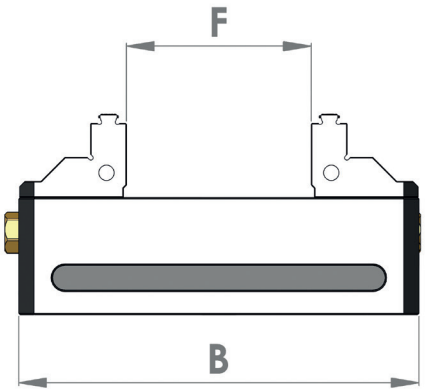

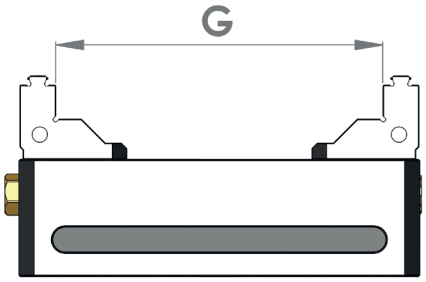

CIKKCSOPORT **COMAU**

CIKKSZÁM	A	B	C	D	E	F	G
	mm	mm	mm	mm	mm	mm	mm
080LA085	77	95	65	38	27	35	85
080LA120	77	130	65	38	27	70	120
080LA160	77	170	65	38	27	110	160
080LA200	77	210	65	38	27	150	200
125LA150	125	160	89	57	29	90	155
125LA200	125	210	89	57	29	125	205
125LA250	125	260	89	57	29	175	255
125LA300	125	310	89	57	29	225	305
125LA350	125	360	89	57	29	275	355

*A fenti adatok nem kötelező érvényűek, azokat a gyártó bármikor módosíthatja.
*The data above is not binding and can be changed at the discretion of the manufacturer.

PÓTALKATRÉSZEK
SPARE PARTS

1	Slittone Body	Satu teste/szán
2	Contrasto Contrast	Ellentartó elem
3	Vite comando Command screw	Csavarorsó
4	Ganascia sinistra Left jaw	Bal pofa
5	Ganascia destra Right jaw	Jobb pofa
6	Coppia spine per vite Pair of screw plugs	Rögzítő csap-pár
2+3+6	Gruppo vite (Contrasto+Vite+Spine) Screw group (Contrast+Screw+ Plugs)	Orsóegység (ellentartó+orsó+csapok)

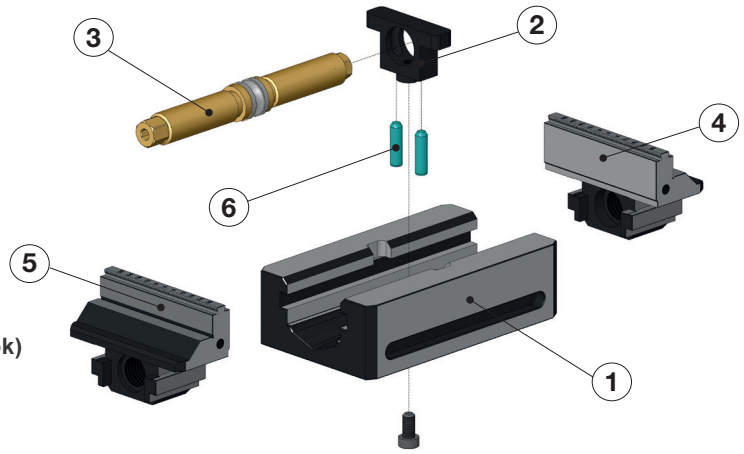

CIKKCSOPORT **C0SLI**

1 Satu teste / szán
Body

CIKKSZÁM	Méret Size
080LA100	085
080LA130	120
080LA170	160
080LA210	200
125LA160	150
125LA210	200
125LA250	250
125LA300	300
125LA350	350

CIKKCSOPORT **C0CON**

2 Ellentartó elem
Contrast

CIKKSZÁM	Méret Size
080LA020	085/120/160/200
125LA020	150/200/250/300/350

CIKKCSOPORT **C0VCM**

3 Csavarorsó
Command screw

CIKKSZÁM	Méret Size
080LA085	085
080LA120	120
080LA160	160
080LA200	200
125LA150	150
125LA200	200
125LA250	250
125LA300	300
125LA350	350

CIKKCSOPORT **C0GMS**

4 Baloldali pofa
Left jaw

CIKKSZÁM	Méret Size
080LA010	085/120/160/200
125LA010	150/200/250/300/350

CIKKCSOPORT **C0GMD**

5 Jobboldali pofa
Right jaw

CIKKSZÁM	Méret Size
080LA010	085/120/160/200
125LA010	150/200/250/300/350

CIKKCSOPORT **C0SPI**

6 Rögzítő csap-pár
Pair of screw plugs

CIKKSZÁM	Méret Size
080LA030	085/120/160/200

CIKKCSOPORT **C0GVC**

2 3 6 Orsóegység (ellentartó+orsó+csapok)
Screw group (Contrast+Screw+ Plugs)

CIKKSZÁM	Méret Size
080LA085	085
080LA120	120
080LA160	160
080LA200	200
125LA150	150
125LA200	200
125LA250	250
125LA300	300
125LA350	350

*A fenti adatok nem kötelező érvényűek, azokat a gyártó bármikor módosíthatja.
*The data above is not binding and can be changed at the discretion of the manufacturer.

CUTER®

MADE IN ITALY

H-1029 Budapest
Arany János u. 9/b
info@bestofkft.hu

BestOfKft
mágneses vonzerő
magnetic attraction

Tel.: +36 1/200 2822
Fax: +36 1/398 7340
www.BestOfkft.hu

LTF®